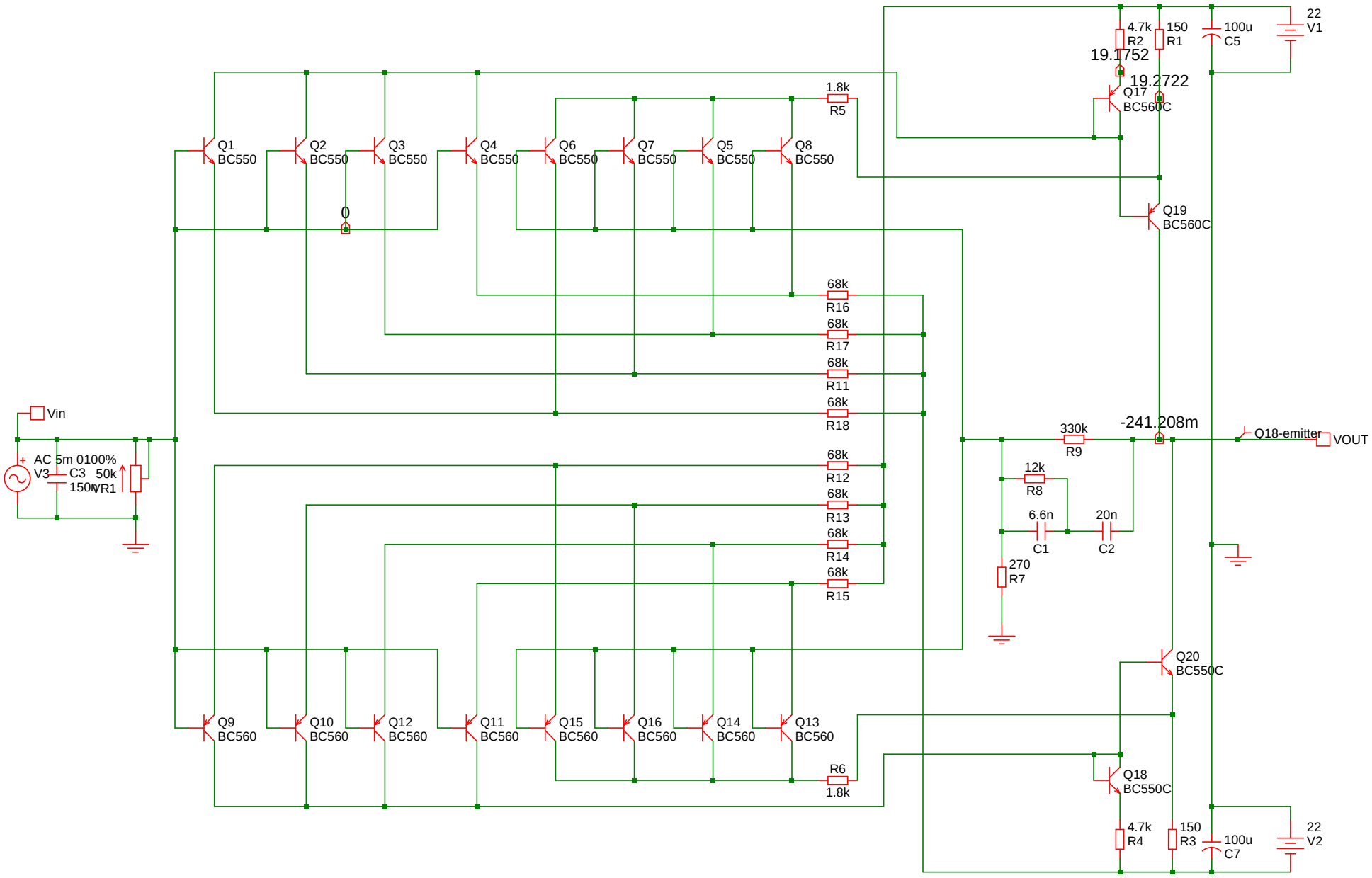

X:\riaa balance.sxsch - 2-6-2011