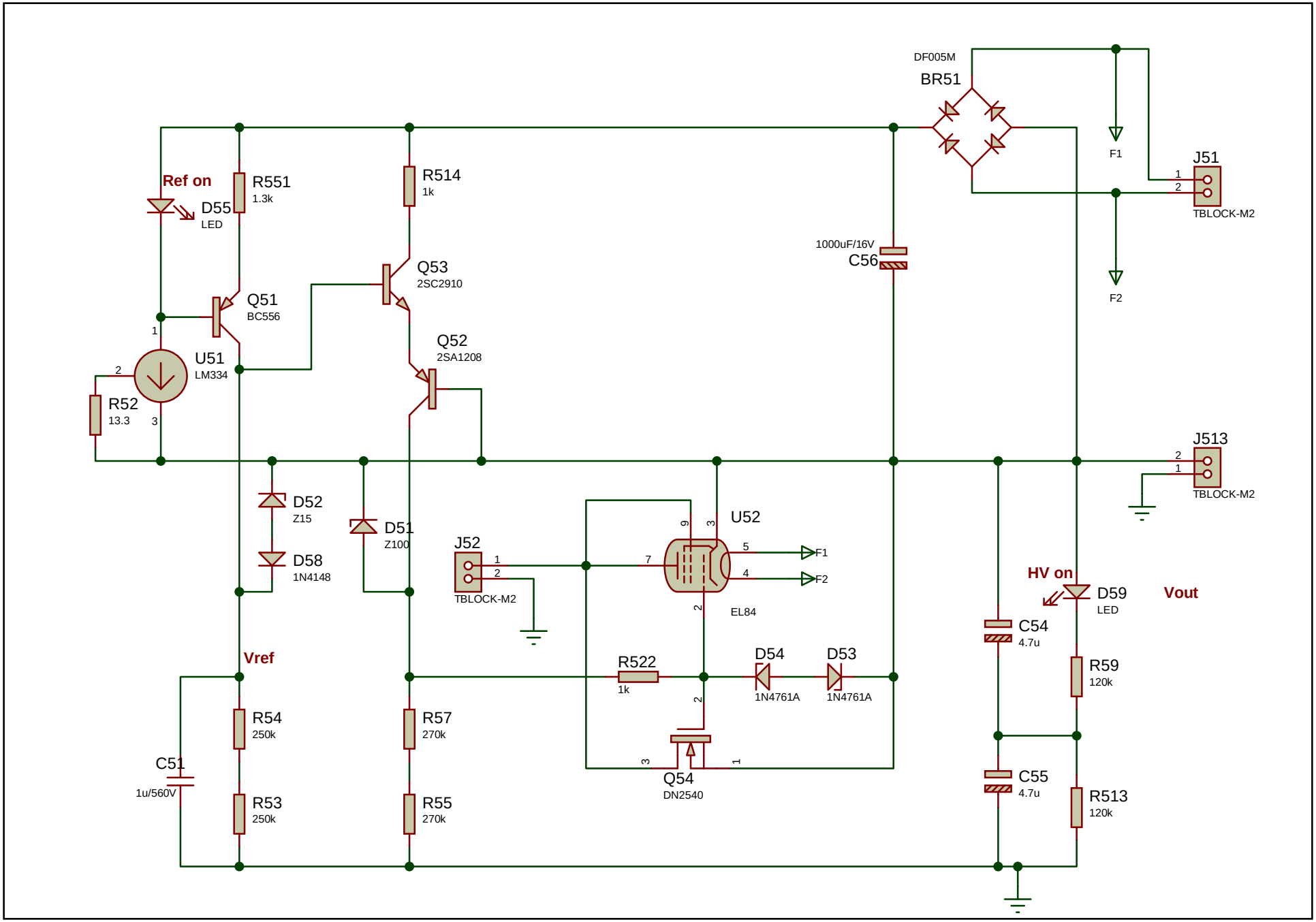
DF005M
BR51
F1
F2
J51
TBLOCK-M2
Ref on
D55
LED
R551
1.3k
R514
1k
Q53
2SC2910
Q51
BC556
Q52
2SA1208
U51
LM334
R52
13.3
1000uF/16V
C56
J513
TBLOCK-M2
D52
Z15
D58
1N4148
D51
Z100
J52
TBLOCK-M2
U52
EL84
F1
F2
HV on
D59
LED
Vout
C54
4.7u
R59
120k
Vref
R522
1k
D54
1N4761A
D53
1N4761A
R54
250k
R57
270k
C51
1u/560V
Q54
DN2540
C55
4.7u
R53
250k
R55
270k
R513
120k