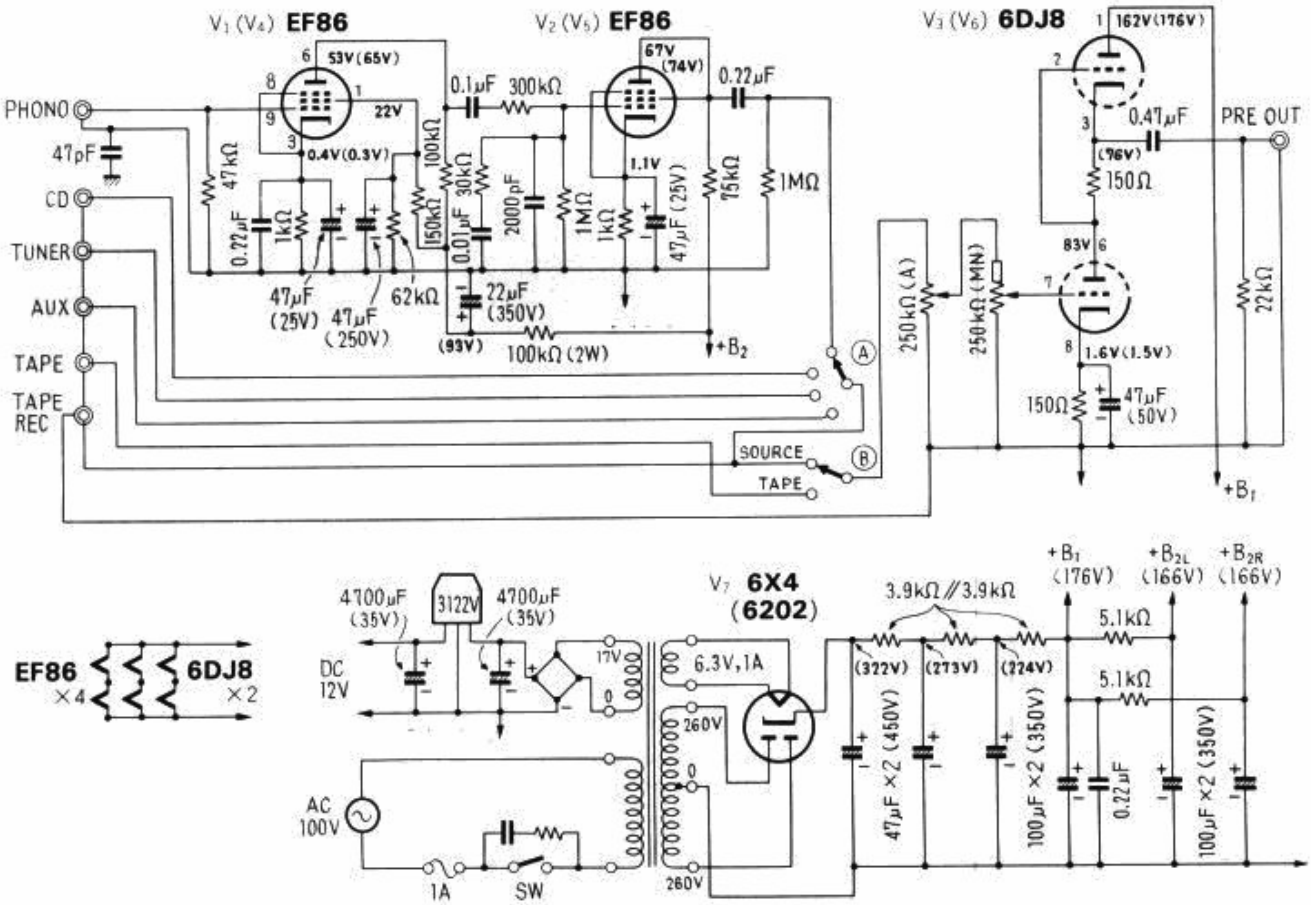
V1 (V4) EF86
V2 (V5) EF86
V3 (V6) 6DJ8
V7 6X4 (6202)
PHONO
CD
TUNER
AUX
TAPE
TAPE REC
PRE OUT
SOURCE
TAPE
53V (65V)
22V
0.4V (0.3V)
67V (74V)
1.1V
162V (176V)
(76V)
83V
1.6V (1.5V)
(93V)
47pF
47kΩ
0.22μF
1kΩ
47μF (25V)
47μF (250V)
62kΩ
150kΩ
100kΩ
30kΩ
0.01μF
0.1μF
300kΩ
2000pF
1MΩ
1kΩ
47μF (25V)
22μF (350V)
100kΩ (2W)
+B2
75kΩ
1MΩ
0.22μF
250kΩ (A)
250kΩ (MN)
0.47μF
150Ω
22kΩ
150Ω
47μF (50V)
+B1
EF86 ×4
6DJ8 ×2
4700μF (35V)
3122V
DC 12V
17V
6.3V,1A
260V
AC 100V
1A
SW
(322V)
(273V)
(224V)
3.9kΩ // 3.9kΩ
47μF ×2 (450V)
100μF ×2 (350V)
0.22μF
100μF ×2 (350V)
5.1kΩ
+B1 (176V)
+B2L (166V)
+B2R (166V)