616a S601a TS651a – TS654a	M
616b S601b TS651b – TS654b D851 F002 F001 SK851	M
D403 D404 RE401 D451 D405 D406 RE402 TS406 D402 SK452 SK453 TS407 SK451 D452 LA001 – LA004	M
615a 616a 617a	C
615b 616b 617b	C
406 407 855 856 851 – 854	C
637a – 642a 648a 643a	R
637b – 642b 648b 643b	R
3 414 415 416 – 418 420 421 419	R

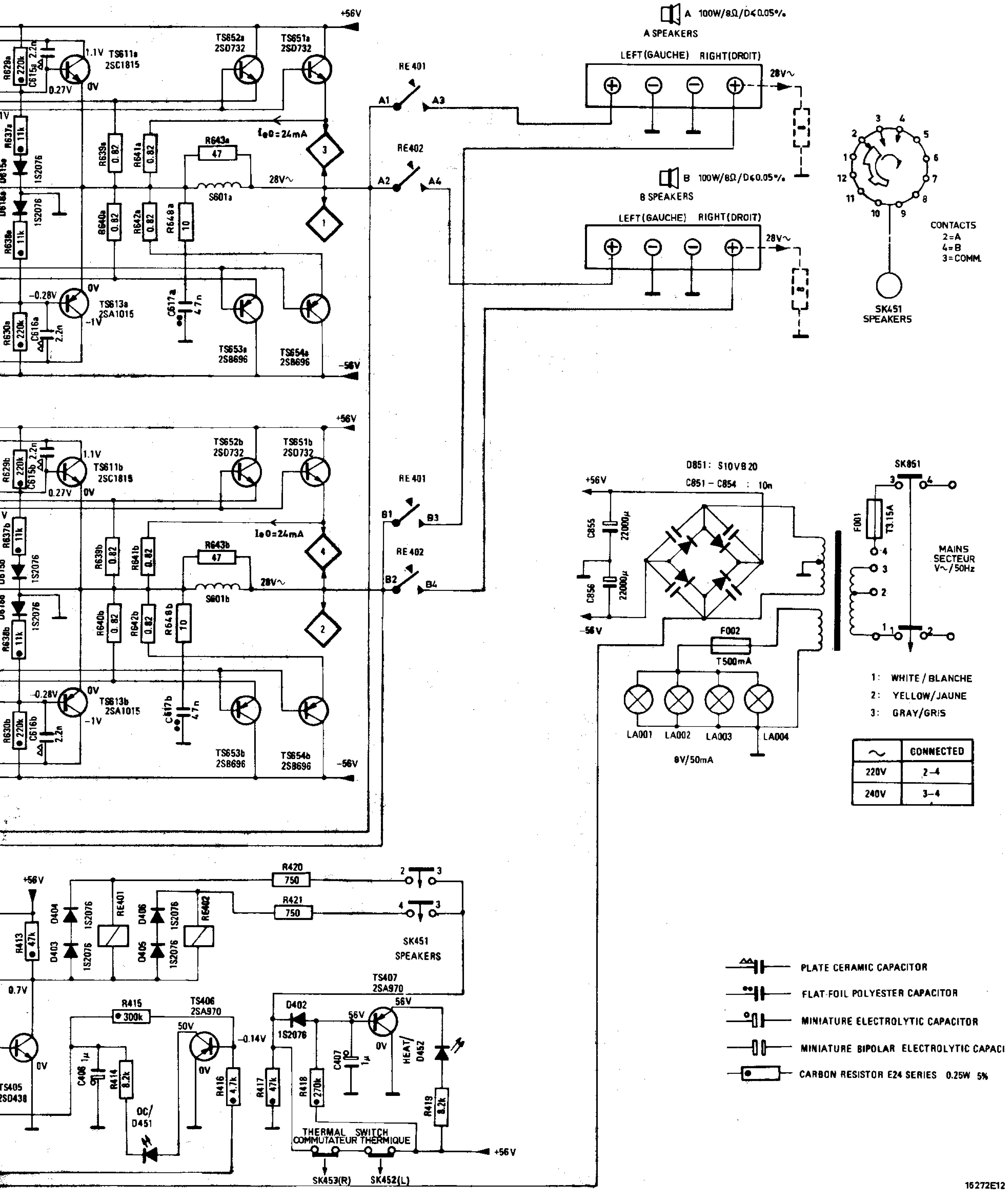

16272E12