UNIT-Q

S	601 602 603
C	601 604 602 603 605 606 607 608 609
R	601 602 603 605 604 608 606 607 610 609 619 614 611 618 612 613 615 620 621 616 617 622 624 623

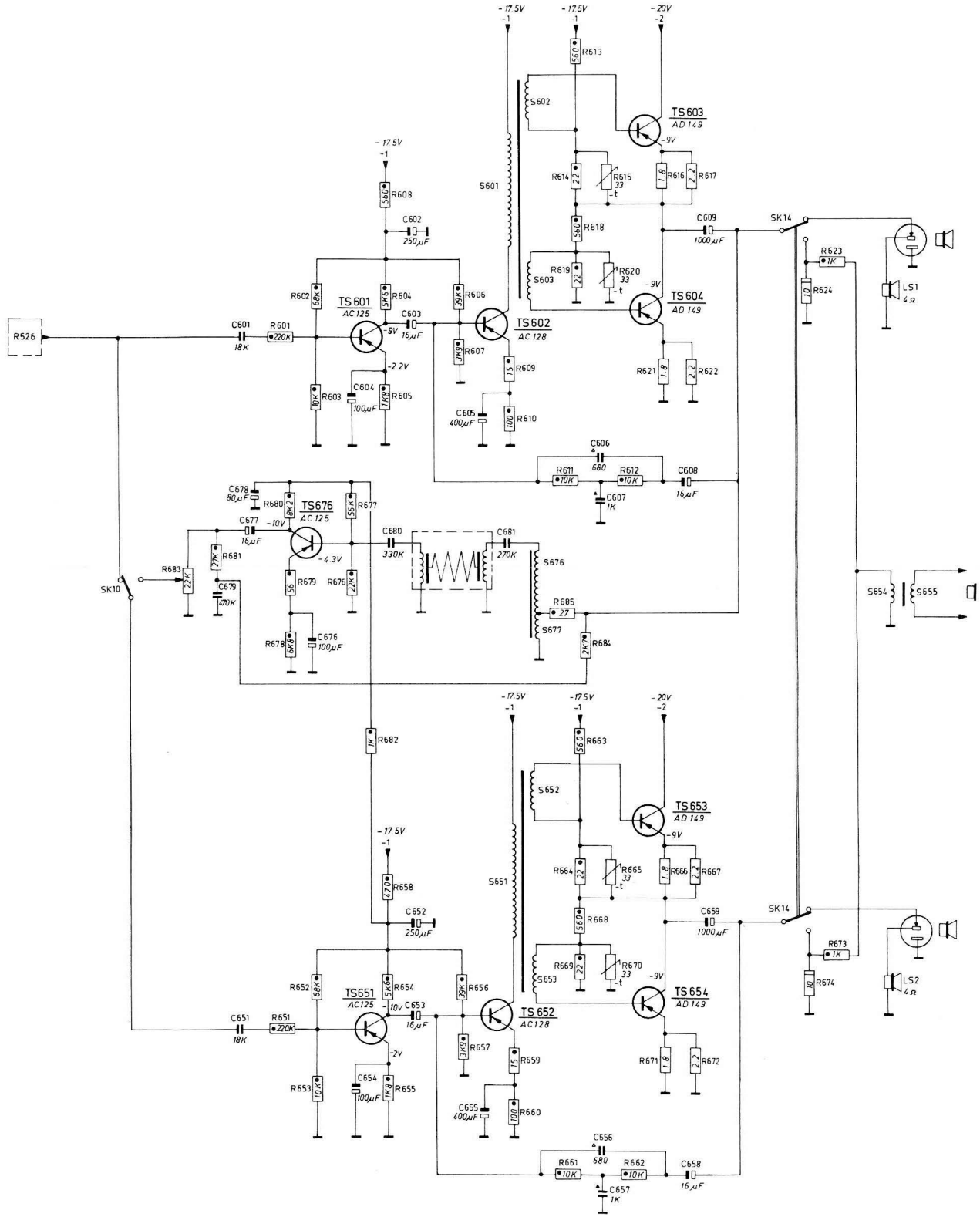

S	651 652 653 676 677 654 655
C	679 651 678 677 676 654 680 652 653 655 681 656 657 658 659
R	683 681 680 651 652 653 678 679 682 676 658 654 655 677 656 657 659 660 684 685 664 669 661 663 668 662 670 665 671 666 667 672 674 673

TGR 1227