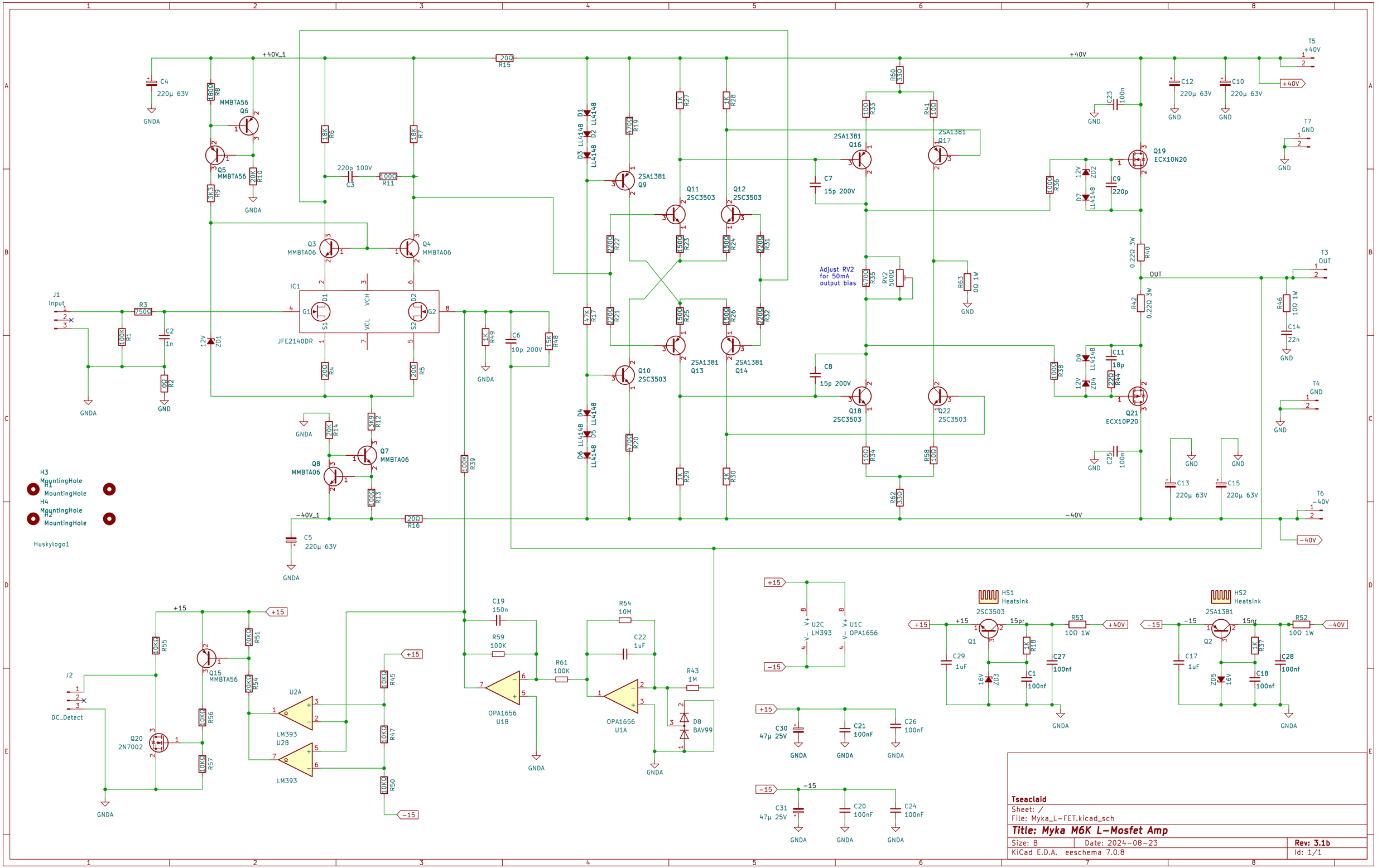

+40V_1
-40V_1
+40V
-40V
+15
-15
GNDA
GND
J1
Input
J2
DC_Detect
IC1
JFE2140DR
Q3
MMBTA06
Q4
MMBTA06
Q5
MMBTA56
Q6
MMBTA56
Q7
MMBTA06
Q8
MMBTA06
Q9
2SA1381
Q10
2SC3503
Q11
2SC3503
Q12
2SC3503
Q13
2SA1381
Q14
2SA1381
Q16
2SA1381
Q17
2SA1381
Q18
2SC3503
Q22
2SC3503
Q19
ECX10N20
Q21
ECX10P20
Q15
MMBTA56
Q20
2N7002
U2A
LM393
U2B
LM393
U1B
OPA1656
U1A
OPA1656
U2C
LM393
U1C
OPA1656
Adjust RV2
for 50mA
output bias
RV2
500Ω
HS1
Heatsink
HS2
Heatsink
Q1
2SC3503
Q2
2SA1381
T5
+40V
T7
GND
T3
OUT
T4
GND
T6
-40V
H3
MountingHole
H1
MountingHole
H4
MountingHole
H2
MountingHole
Huskylogo1
Tseaclaid
Sheet: /
File: Myka_L-FET.kicad_sch
Title: Myka M6K L-Mosfet Amp
Size: B
Date: 2024-08-23
Rev: 3.1b
KiCad E.D.A. eeschema 7.0.8
Id: 1/1