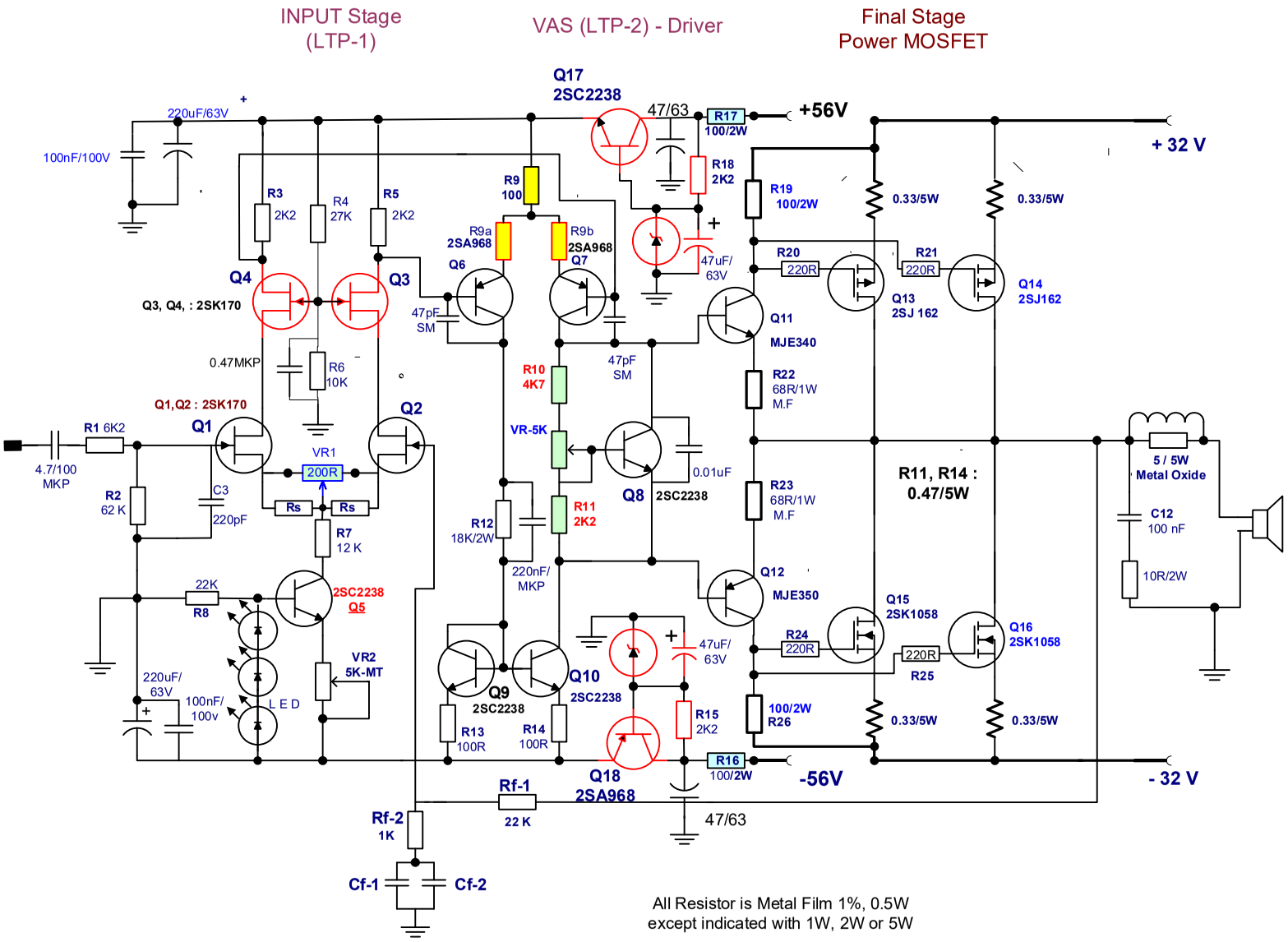

JFET - MOSFET
Power Amplifier
MP 50 Di