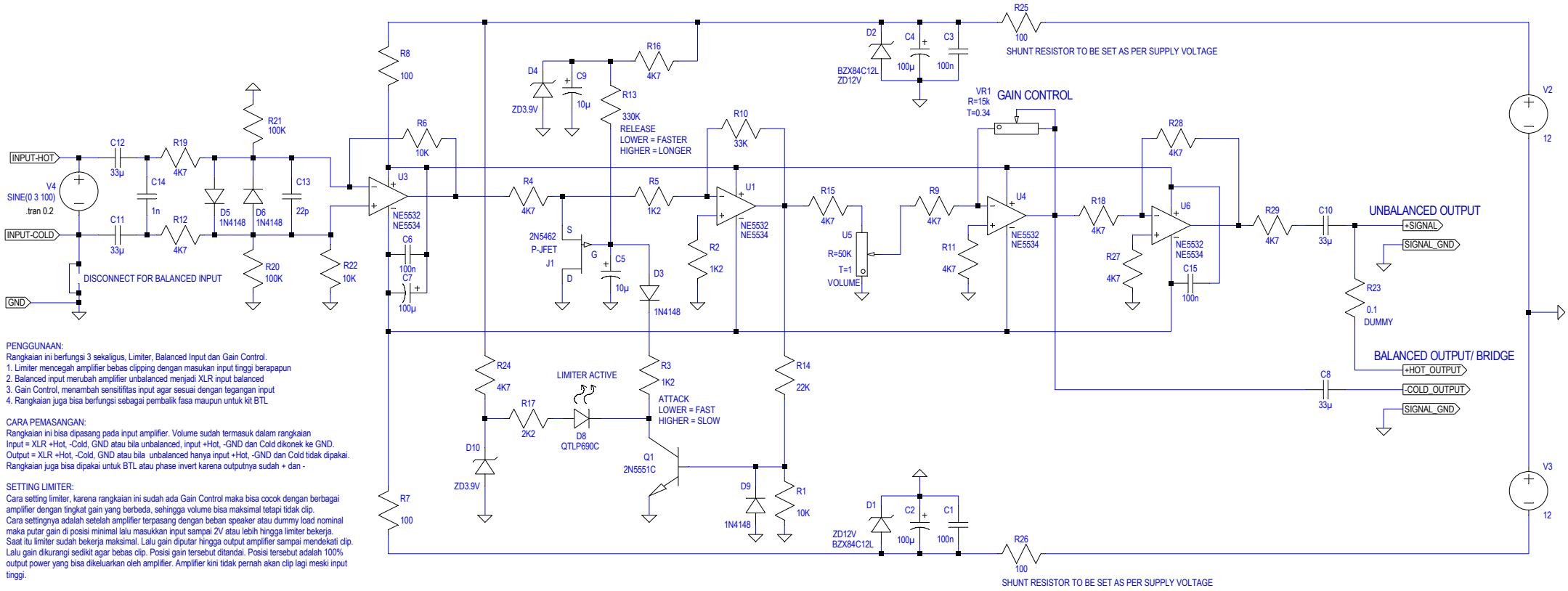

PENGGUNAAN:
Rangkaian ini berfungsi 3 sekaligus, Limiter, Balanced Input dan Gain Control.
1. Limiter mencegah amplifier bebas clipping dengan masukan input tinggi berapapun
2. Balanced input merubah amplifier unbalanced menjadi XLR input balanced
3. Gain Control, menambah sensitifitas input agar sesuai dengan tegangan input
4. Rangkaian juga bisa berfungsi sebagai pembalik fasa maupun untuk kit BTL

CARA PEMASANGAN:
Rangkaian ini bisa dipasang pada input amplifier. Volume sudah termasuk dalam rangkaian
Input = XLR +Hot, -Cold, GND atau bila unbalanced, input +Hot, -GND dan Cold dikonek ke GND.
Output = XLR +Hot, -Cold, GND atau bila unbalanced hanya input +Hot, -GND dan Cold tidak dipakai.
Rangkaian juga bisa dipakai untuk BTL atau phase invert karena outputnya sudah + dan -

SETTING LIMITER:
Cara setting limiter, karena rangkaian ini sudah ada Gain Control maka bisa cocok dengan berbagai amplifier dengan tingkat gain yang berbeda, sehingga volume bisa maksimal tetapi tidak clip.
Cara settingnya adalah setelah amplifier terpasang dengan beban speaker atau dummy load nominal maka putar gain di posisi minimal lalu masukkan input sampai 2V atau lebih hingga limiter bekerja.
Saat itu limiter sudah bekerja maksimal. Lalu gain diputar hingga output amplifier sampai mendekati clip.
Lalu gain dikurangi sedikit agar bebas clip. Posisi gain tersebut ditandai. Posisi tersebut adalah 100% output power yang bisa dikeluarkan oleh amplifier. Amplifier kini tidak pernah akan clip lagi meski input tinggi.

Limiter juga bisa dipakai untuk membatasi daya power misalkan amplifier digunakan untuk speaker yang lebih kecil dari output amplifier. Setelah dihitung daya speaker dan ketemu persentase lali gain diturunkan dibawah 100% seperti diatas sesuai persentase daya speaker. Jadi speaker lebih aman

LITNA Limiter with Balanced Input and Gain Control v.3b

Designed June 2016 by Kartino Surodipo

--- D:\LTC\Simulation\Limiter\LITNA Limiter v.3.asc ---