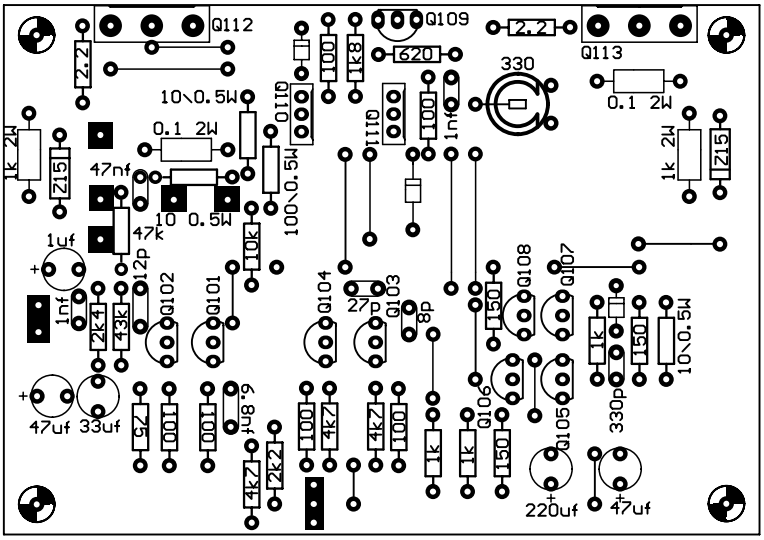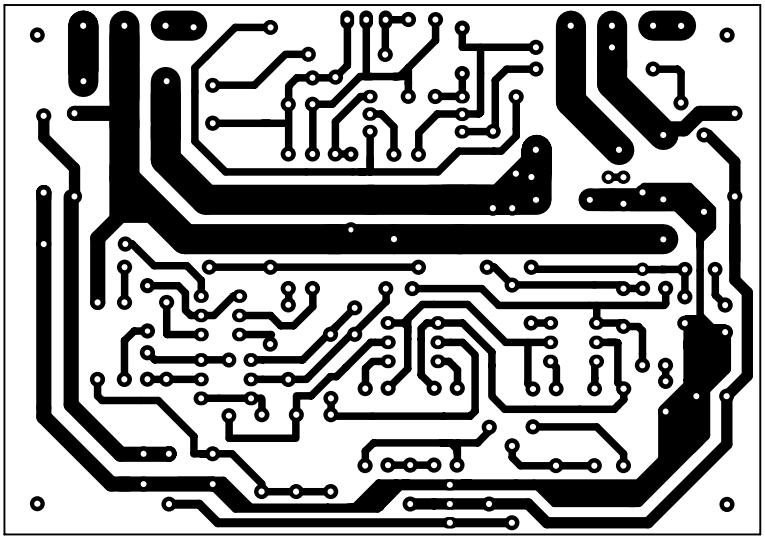
Q112
Q109
Q113
2.2
2.2
100
1k8
620
330
10\0.5W
0.1 2W
0.1 2W
Q110
Q111
100
1nf
1k 2W
Z15
1k 2W
Z15
47nf
10 0.5W
100\0.5W
47k
1uf
12p
10k
1nf
2k4
43k
Q102
Q101
Q104
27p
Q103
8p
150
Q108
Q107
1k
150
10\0.5W
47uf
33uf
75
100
100
6.8nf
4k7
2k2
100
4k7
4k7
100
1k
1k
150
Q106
Q105
330p
220uf
47uf