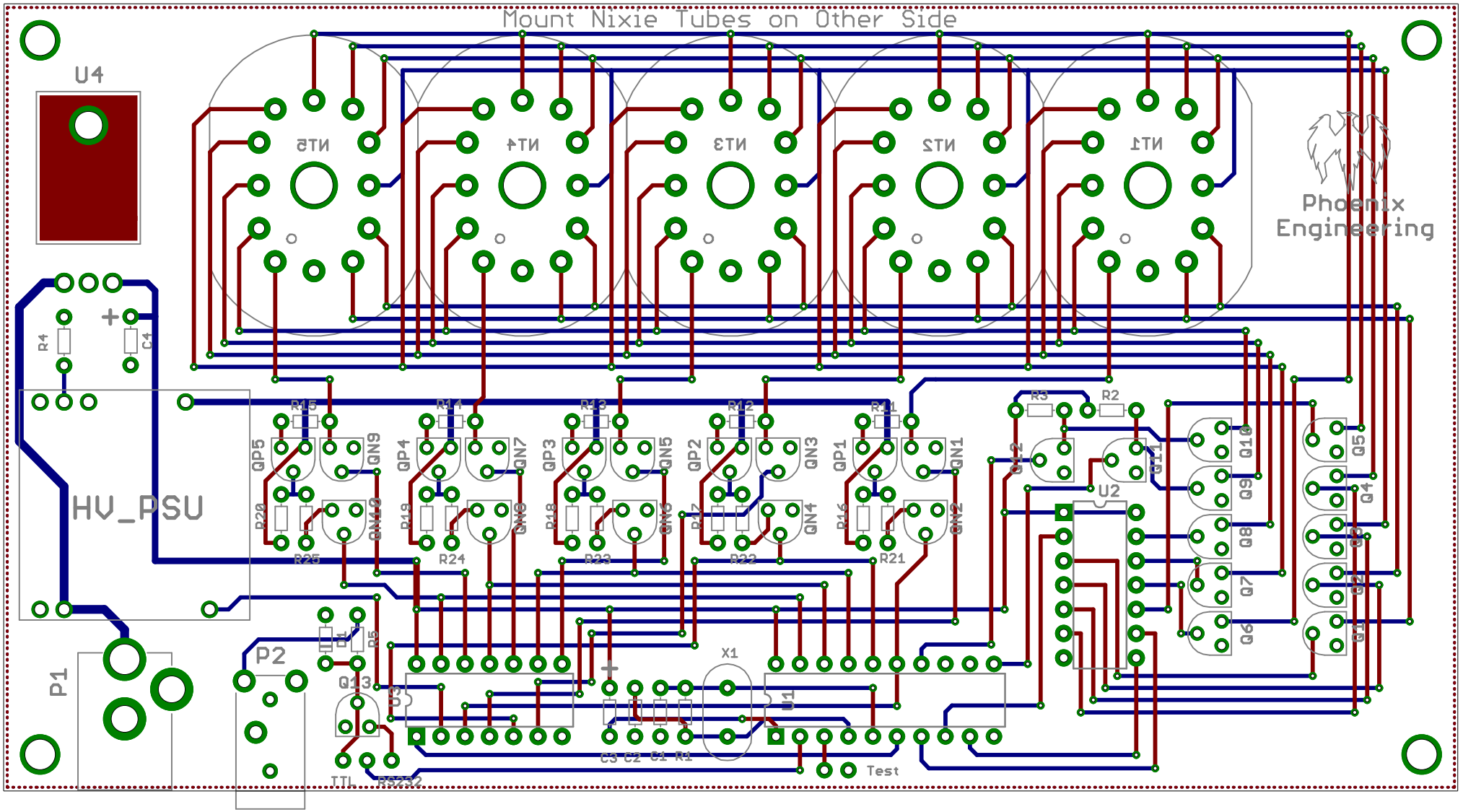

Mount Nixie Tubes on Other Side
U4
NT5
NT4
NT3
NT2
NT1
Phoenix
Engineering
R4
C4
HV_PSU
R15
R14
R13
R12
R11
R3
R2
QP5
QN9
QP4
QN7
QP3
QN5
QP2
QN3
QP1
QN1
Q12
Q11
Q10
Q9
Q8
Q7
Q6
Q5
Q4
U2
R20
R19
R18
R17
R16
R25
R24
R23
R22
R21
P1
P2
D1
R5
Q13
X1
U1
C3 C2 C1 R1
Test
TTL
RS232