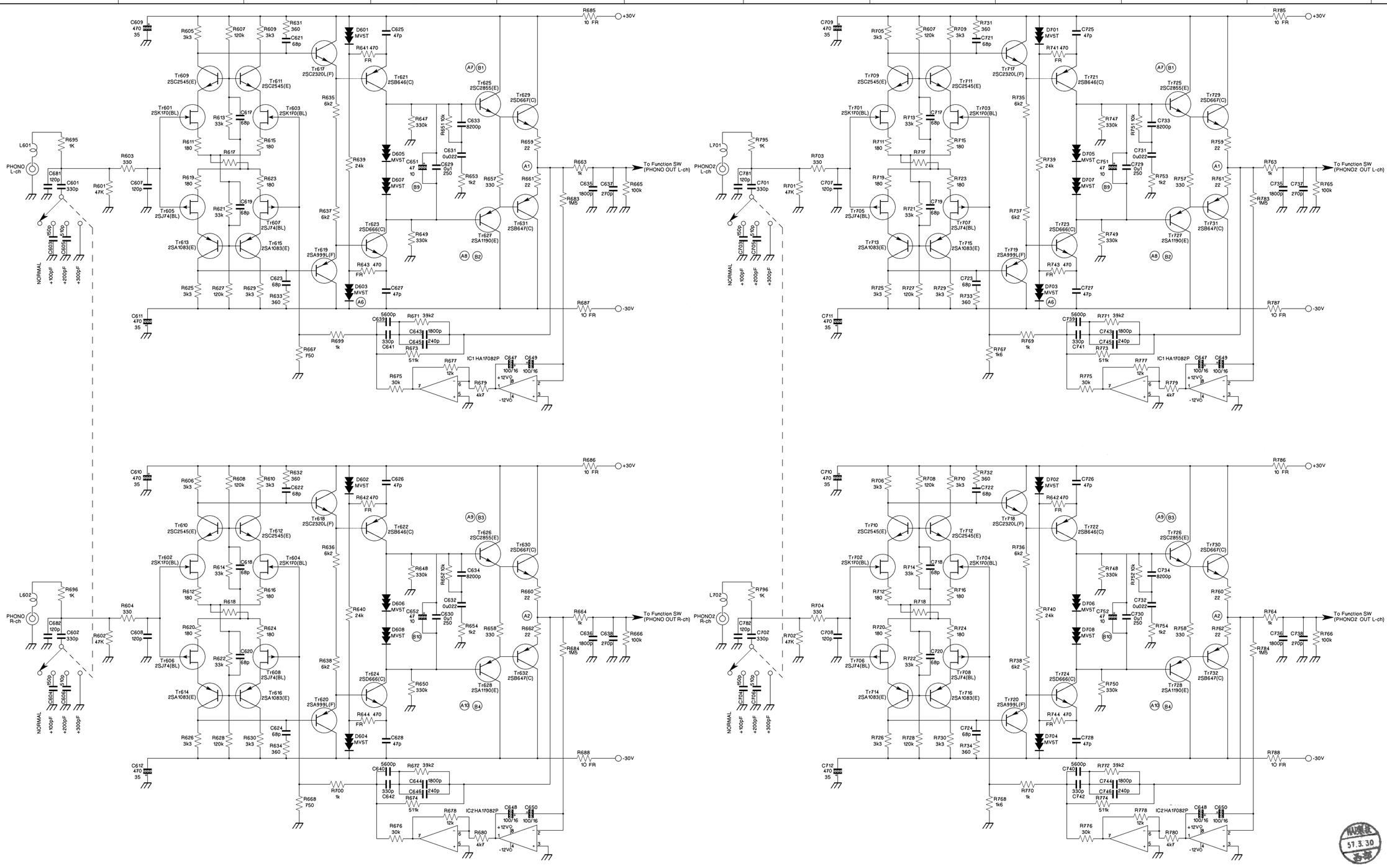

NOTES
1. ALL CAPACITANCE VALUES ARE IN uF UNLESS OTHER WISE SPECIFIED P= uuF
2. ALL RESISTANCE VALUES ARE IN OhmS UNLESS OTHER WISE SPECIFIED. K-10³Ω M=10⁶Ω

第三角法	単位 mm	設 57.2.1	作 57.2.1	検 57.3.30	出			
尺度 /	開機種名 CIT.XXP	名称 CITXXP SCHEMATIC DIAGRAM						
材質		SBA	Page: /	Next: 2				
加処		番号 CITXX P(G)-300						
工理								
新白砂電機株式会社								

符号	改訂日附	改訂理由	担当者

GA	
HA	
EM	
ア	
検	
講	
F	
M	

S-0364 A4 81.1 2,000K

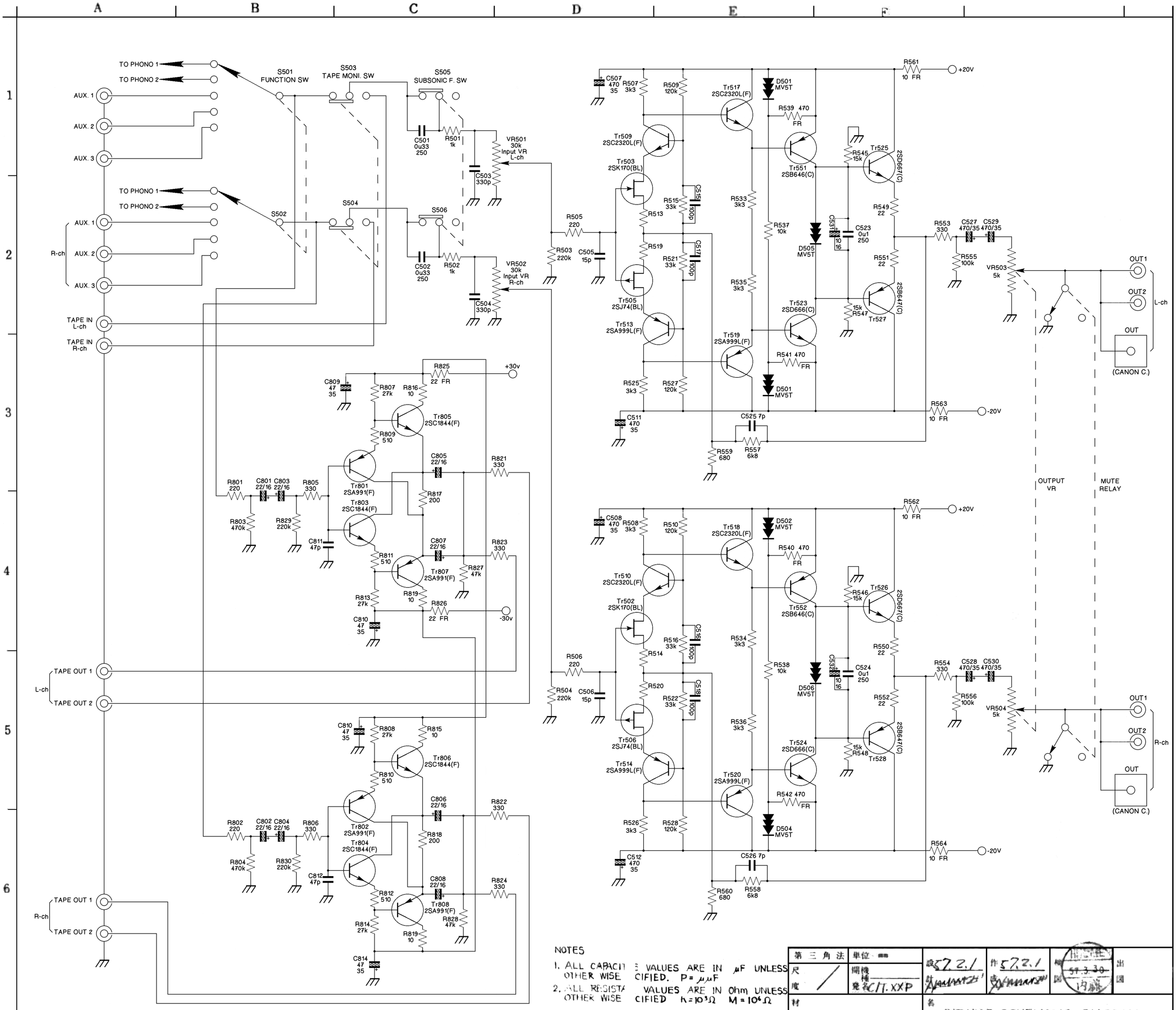

NOTES

1. ALL CAPACITE VALUES ARE IN μF UNLESS OTHER WISE CIFIED. P = μμF
2. ALL RESISTA VALUES ARE IN Ohm UNLESS OTHER WISE CIFIED k = 10³Ω M = 10⁶Ω

符号	改訂日附	改訂理由	担当者

第三角法	単位 mm	設 57.2.1	作 57.2.1	検 57.3.30	出図
尺度 /	開機種 発名 CIT.XXP	計	改	図	
材質		名称 CIT XXP SCHEMATIC DIAGRAM			
加処 工理		SBA		Page: 2	Next: 3
新白砂電機株式会社		番号 CITXX P(G)-300			