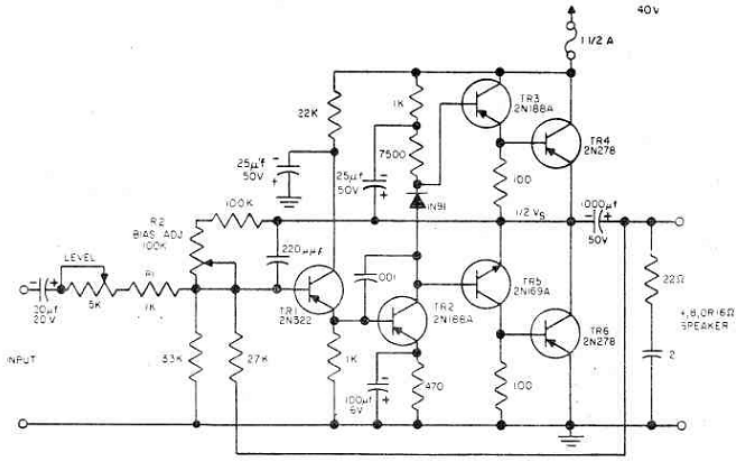

Si differenzia dai normali amplificatori perchè non richiede l'uso di trasformatori di accoppiamento o d'uscita - funziona con una tensione di 40 Volt. Il potenziometro indicato con « LEVEL » regola l'impedenza di entrata mentre il potenziometro « BITS ADJ » regola la tensione di polarizzazione. L'altoparlante potrà avere un'impedenza compresa tra 4 e 16 OHM.