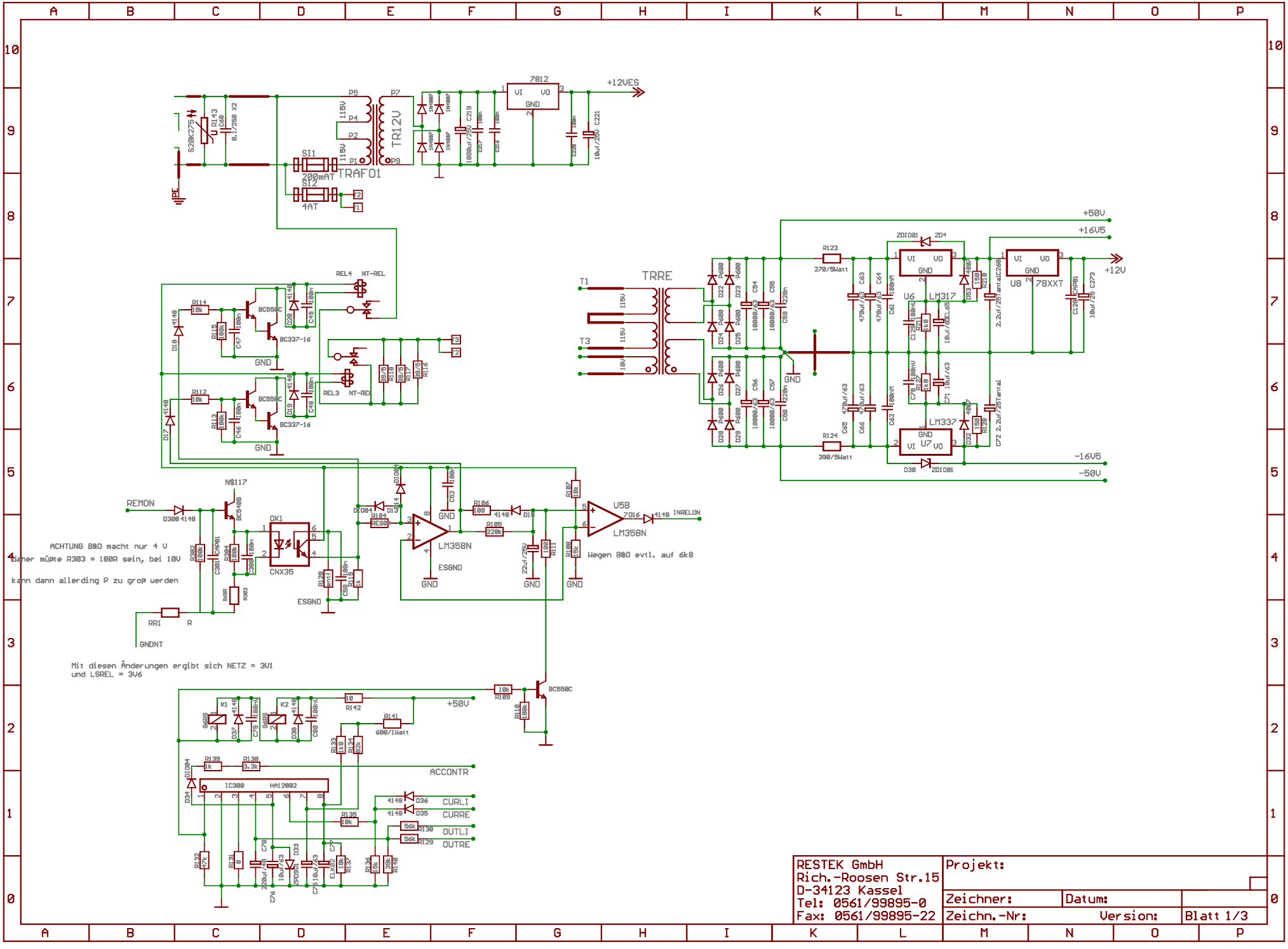

+12VES
7812
VI VO
GND
TR12V
TRAFO1
SI1
200mAT
SI2
4AT
S20K275
R143
C60
0.1/250 X2
PE
REL4 NT-REL
REL3 NT-REL
BC550C
BC337-16
GND
TRRE
T1
T3
115V
10V
+50V
+16V5
+12V
-16V5
-50V
ZDIO01
ZD4
U6
LM317
U8
78XXT
LM337
U7
R123
270/5Watt
R124
390/5Watt
REMON
N$117
BC548B
OK1
CNX35
ESGND
LM358N
U5B
INRELON
Wegen B&O evtl. auf 6k8
ACHTUNG B&O macht nur 4 V
daher müßte R303 = 180R sein, bei 10V
kann dann allerding P zu groß werden
RR1
R
GNDNT
Mit diesen Änderungen ergibt sich NETZ = 3V1
und LSREL = 3V6
K1
K2
+50V
R141
680/1Watt
ACCONTR
IC300
HA12002
CURLI
CURRE
OUTLI
OUTRE
RESTEK GmbH
Rich.-Roosen Str.15
D-34123 Kassel
Tel: 0561/99895-0
Fax: 0561/99895-22
Projekt:
Zeichner:
Datum:
Zeichn.-Nr:
Version:
Blatt 1/3

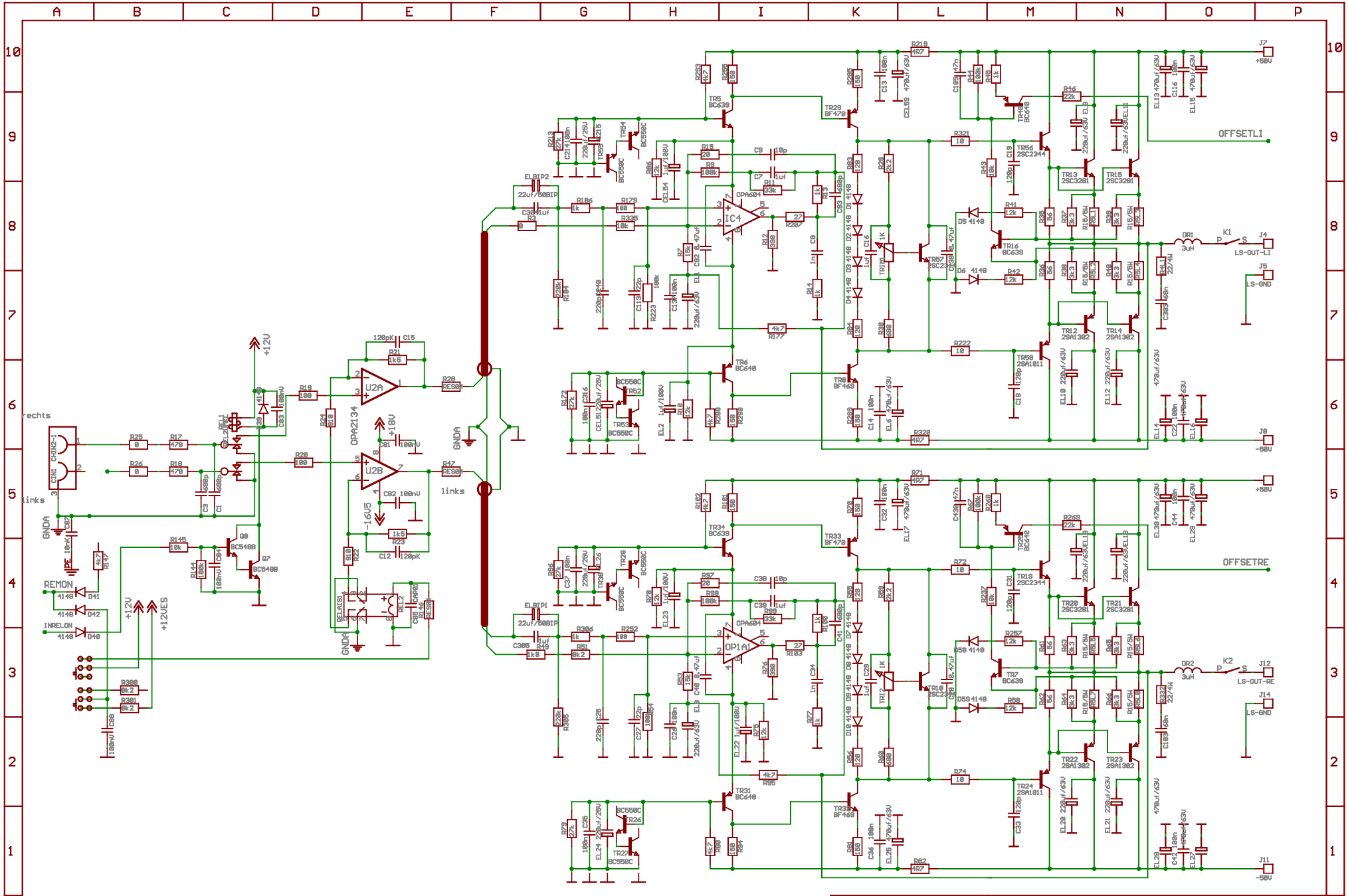

RESTEK GmbH
Rich.-Roosen Str.15
D-34123 Kassel
Tel: 0561/99895-0
Fax: 0561/99895-22

Projekt:

Zeichner: | Datum:

Zeichn.-Nr: | Version: | Blatt 2/3