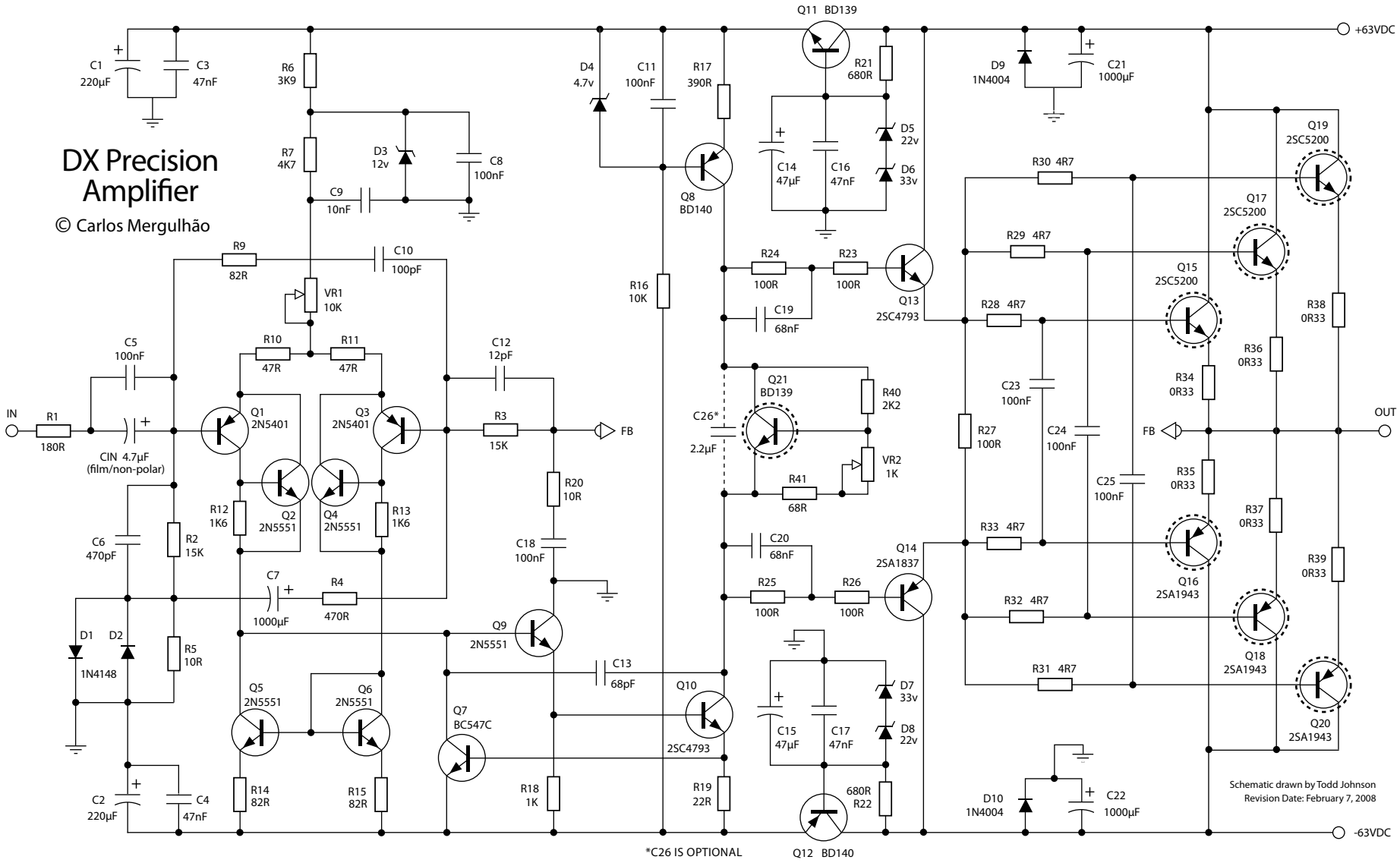
DX Precision Amplifier
© Carlos Mergulhão
+63VDC
-63VDC
IN
OUT
FB
C1 220µF
C3 47nF
R6 3K9
R7 4K7
D3 12v
C8 100nF
C9 10nF
R9 82R
C10 100pF
VR1 10K
C5 100nF
R10 47R
R11 47R
C12 12pF
R1 180R
CIN 4.7µF (film/non-polar)
Q1 2N5401
Q3 2N5401
Q2 2N5551
Q4 2N5551
R3 15K
R12 1K6
R13 1K6
R20 10R
C6 470pF
R2 15K
C18 100nF
C7 1000µF
R4 470R
D1 1N4148
D2
R5 10R
Q9 2N5551
C13 68pF
Q5 2N5551
Q6 2N5551
Q7 BC547C
C2 220µF
C4 47nF
R14 82R
R15 82R
R18 1K
D4 4.7v
C11 100nF
R17 390R
Q8 BD140
R16 10K
Q11 BD139
R21 680R
C14 47µF
C16 47nF
D5 22v
D6 33v
R24 100R
R23 100R
C19 68nF
Q13 2SC4793
Q21 BD139
R40 2K2
C26* 2.2µF
VR2 1K
R41 68R
C20 68nF
R25 100R
R26 100R
Q14 2SA1837
Q10 2SC4793
C15 47µF
C17 47nF
D7 33v
D8 22v
R19 22R
680R R22
Q12 BD140
*C26 IS OPTIONAL
D9 1N4004
C21 1000µF
R30 4R7
R29 4R7
R28 4R7
C23 100nF
R27 100R
C24 100nF
C25 100nF
R33 4R7
R32 4R7
R31 4R7
D10 1N4004
C22 1000µF
Q19 2SC5200
Q17 2SC5200
Q15 2SC5200
R38 0R33
R36 0R33
R34 0R33
R35 0R33
R37 0R33
R39 0R33
Q16 2SA1943
Q18 2SA1943
Q20 2SA1943
Schematic drawn by Todd Johnson
Revision Date: February 7, 2008