Capacitor yang tidak disebutkan rating tegangannya adalah 100V.

Q10, Q12, Q14, dan Q15 masing-masing pada pendingin kecil.
Q13, Q18 - Q31 pada pendingin utama.
Arus bias 40mA.

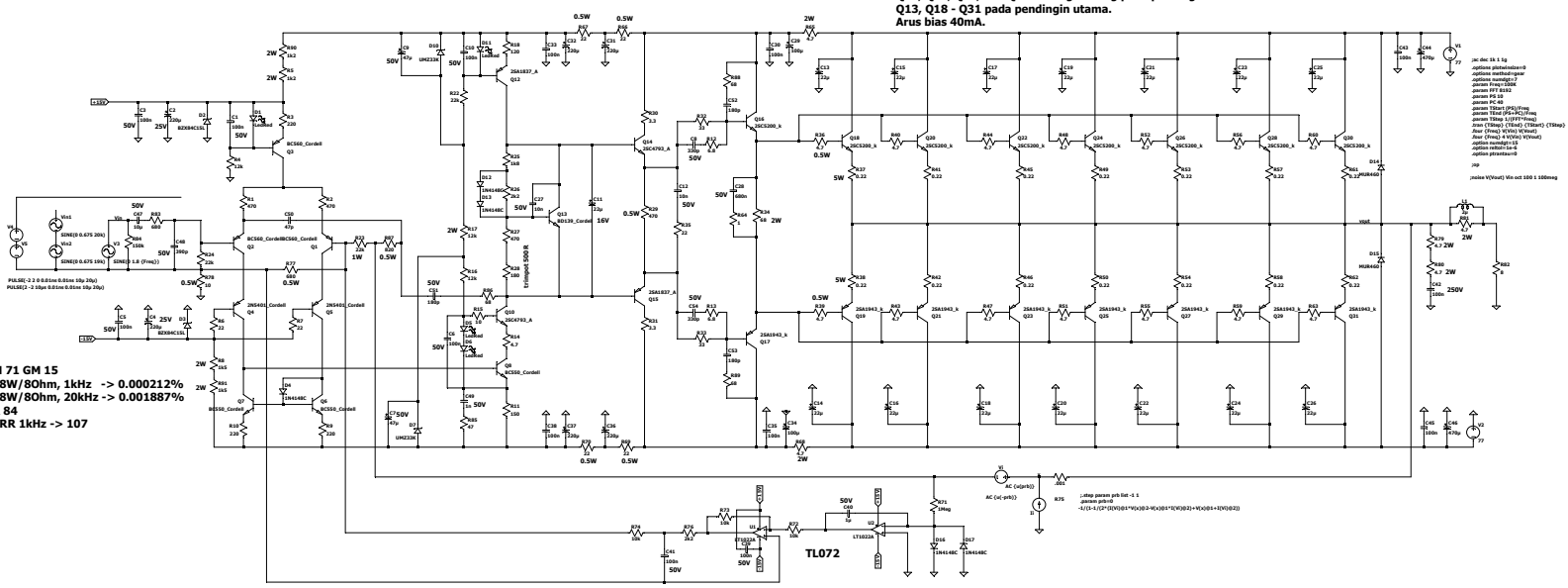

PM 71 GM 15
238W/8Ohm, 1kHz -> 0.000212%
238W/8Ohm, 20kHz -> 0.001887%
SR 84
PSRR 1kHz -> 107