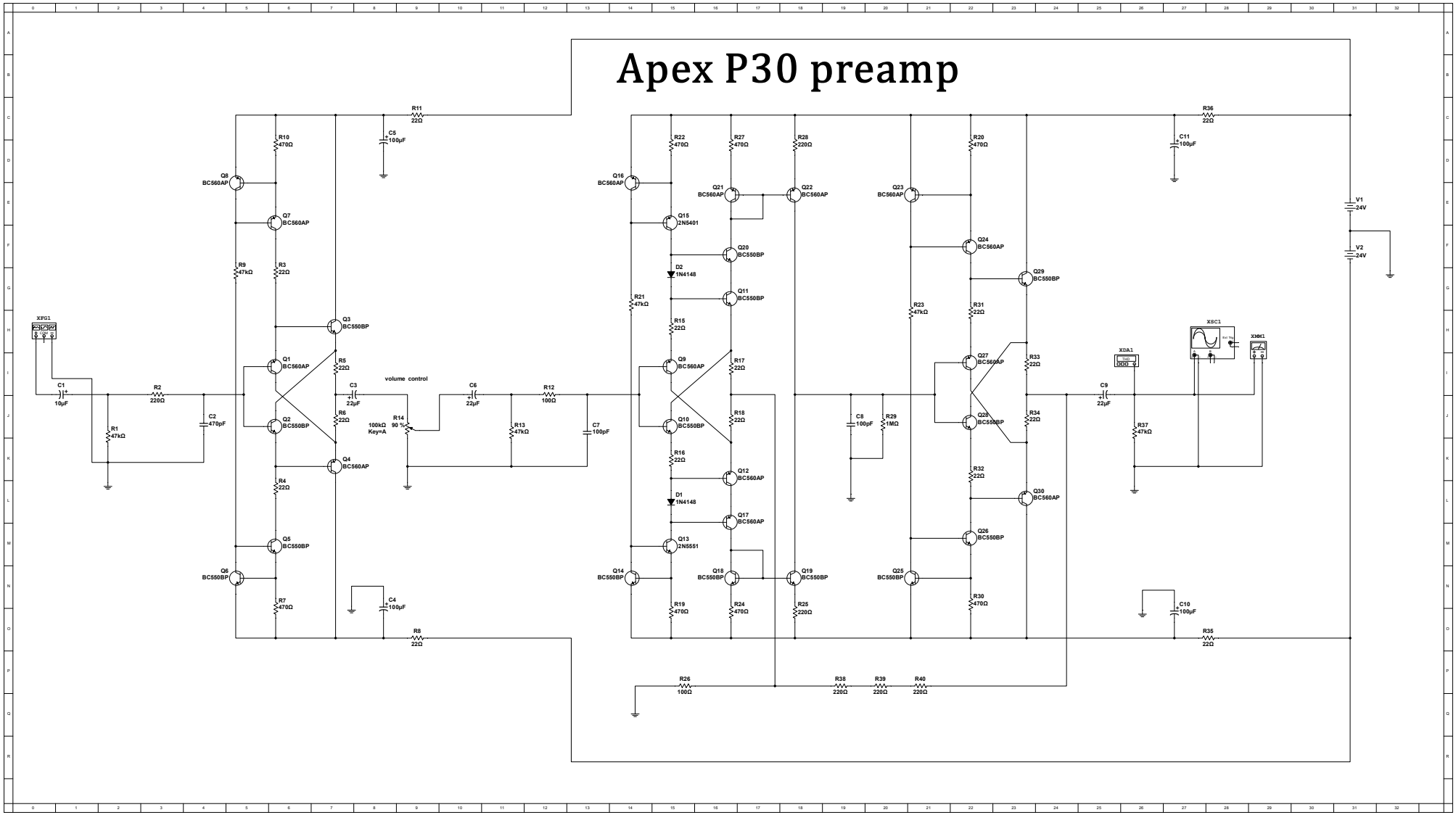Apex P30 preamp