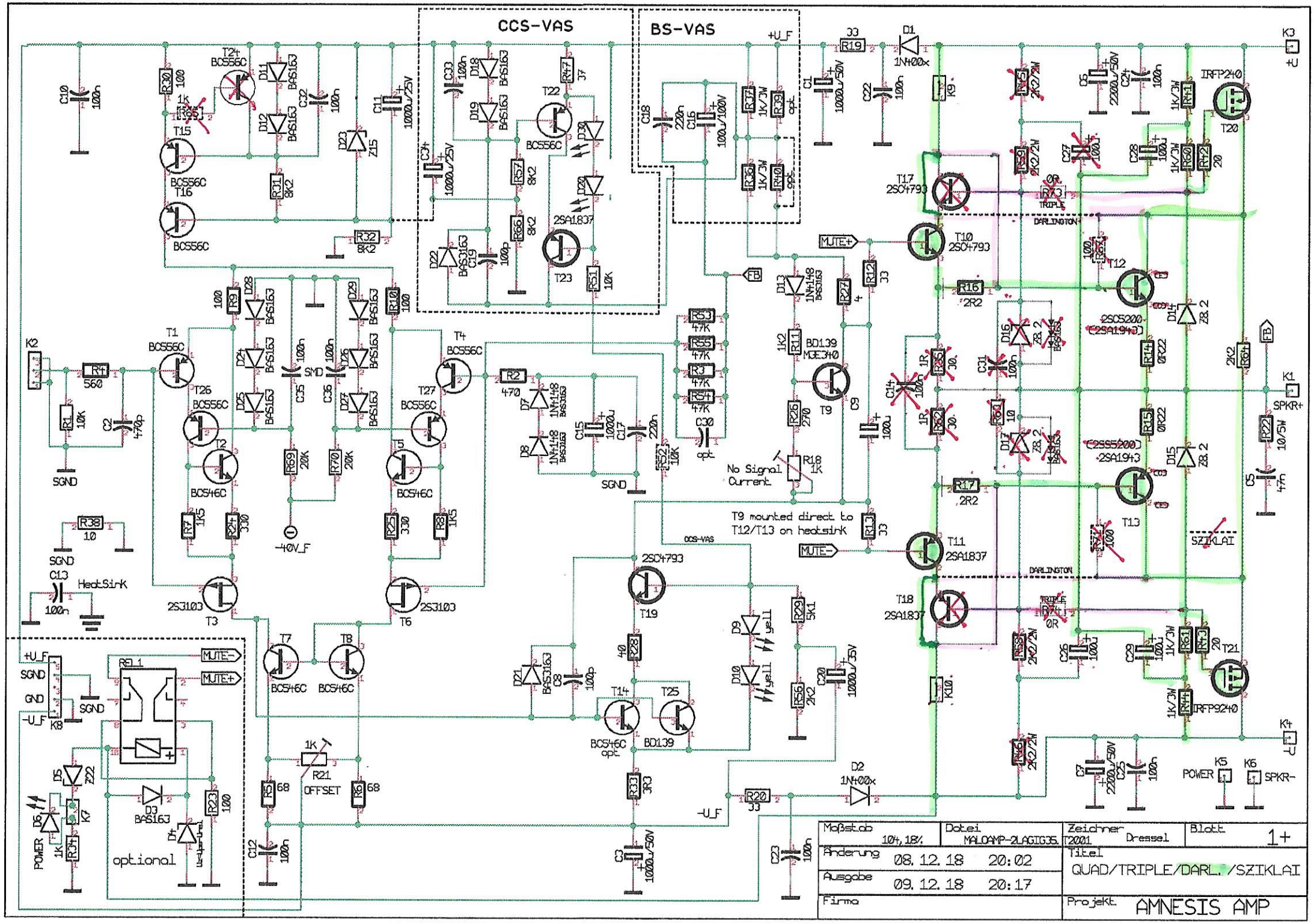
CCS-VAS
BS-VAS
+U_F
-U_F
SGND
HeatSink
-40V_F
No Signal Current
T9 mounted direct to T12/T13 on heatsink
MUTE+
MUTE-
DARLINGTON
TRIPLE
SZIKLAI
SPKR+
SPKR-
POWER
optional
OFFSET
Maßstab 104,18%
Datei MALOAMP-2LAGIG35.T2001
Zeichner Dressel
Blatt 1+
Änderung 08.12.18 20:02
Ausgabe 09.12.18 20:17
Titel QUAD/TRIPLE/DARL./SZIKLAI
Firma
Projekt AMNESIS AMP