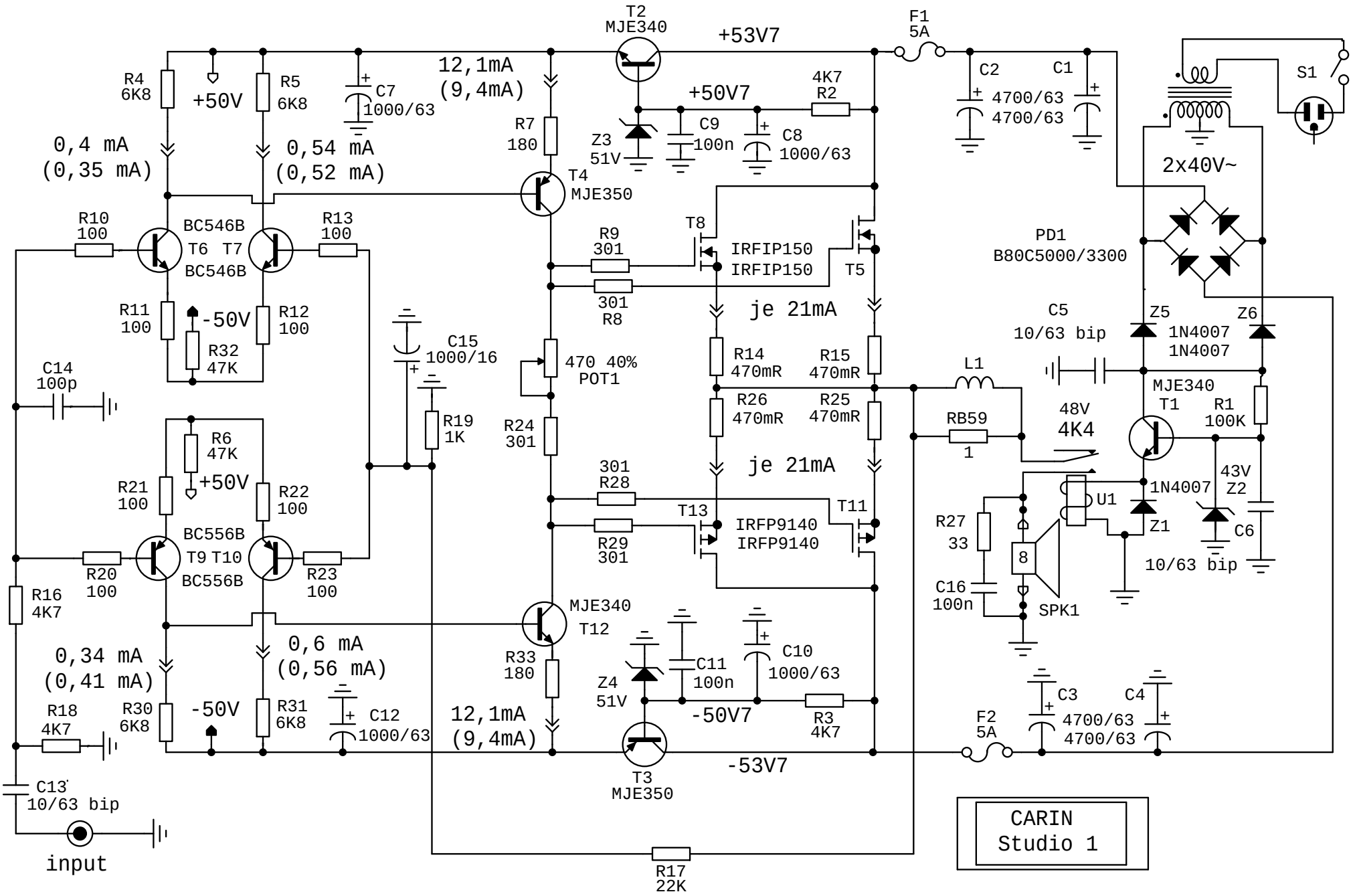

U2 U2 U2 U2 U2 U2 U2 U2 U2 U2