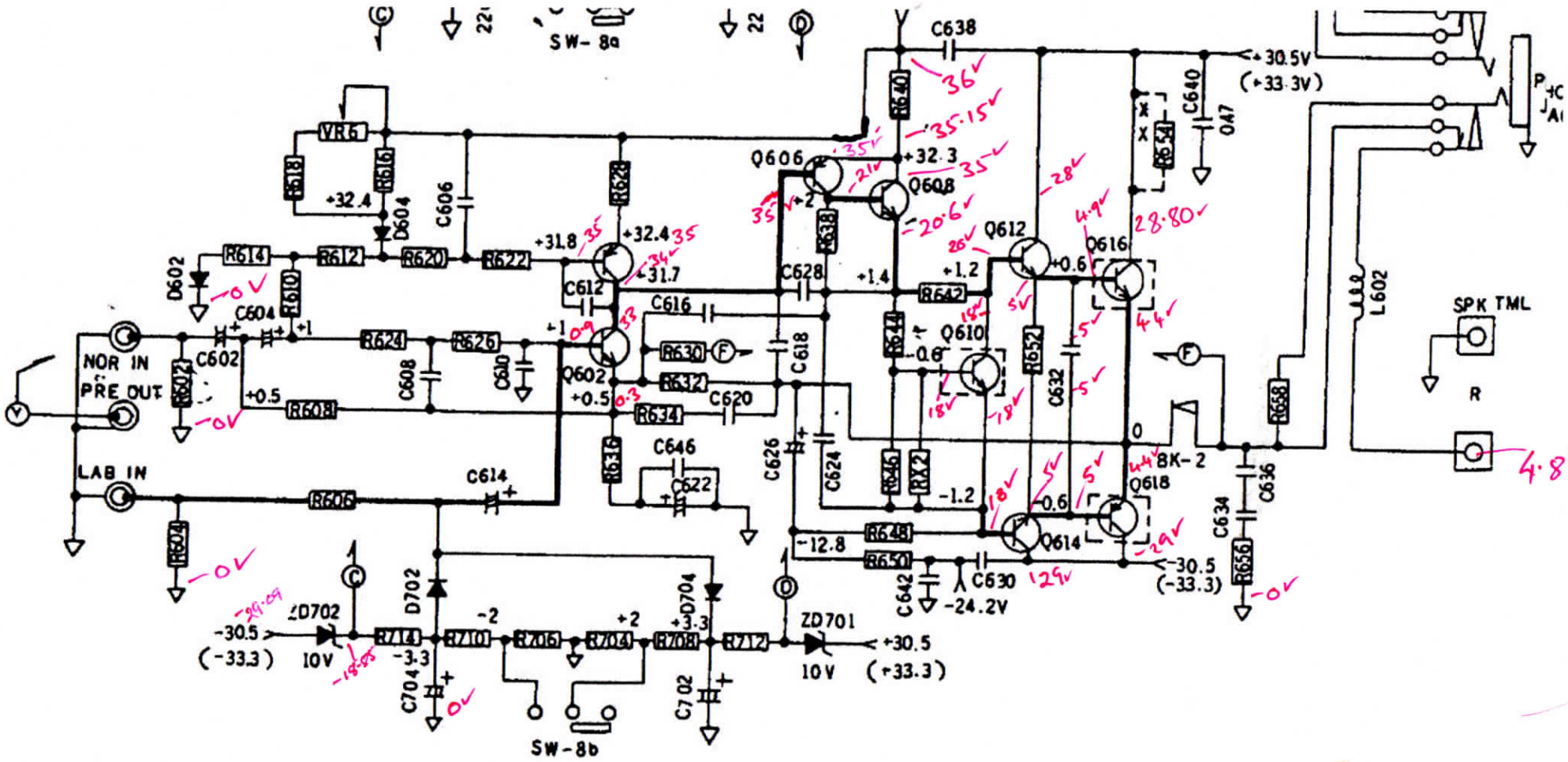

SW-8a
SW-8b
NOR IN
PRE OUT
LAB IN
SPK TML
R
BK-2
+30.5V
(+33.3V)
-30.5
(-33.3)
+30.5
(+33.3)
-24.2V
ZD702
10V
ZD701
10V
VR6
Q602
Q606
Q608
Q610
Q612
Q614
Q616
Q618
L602