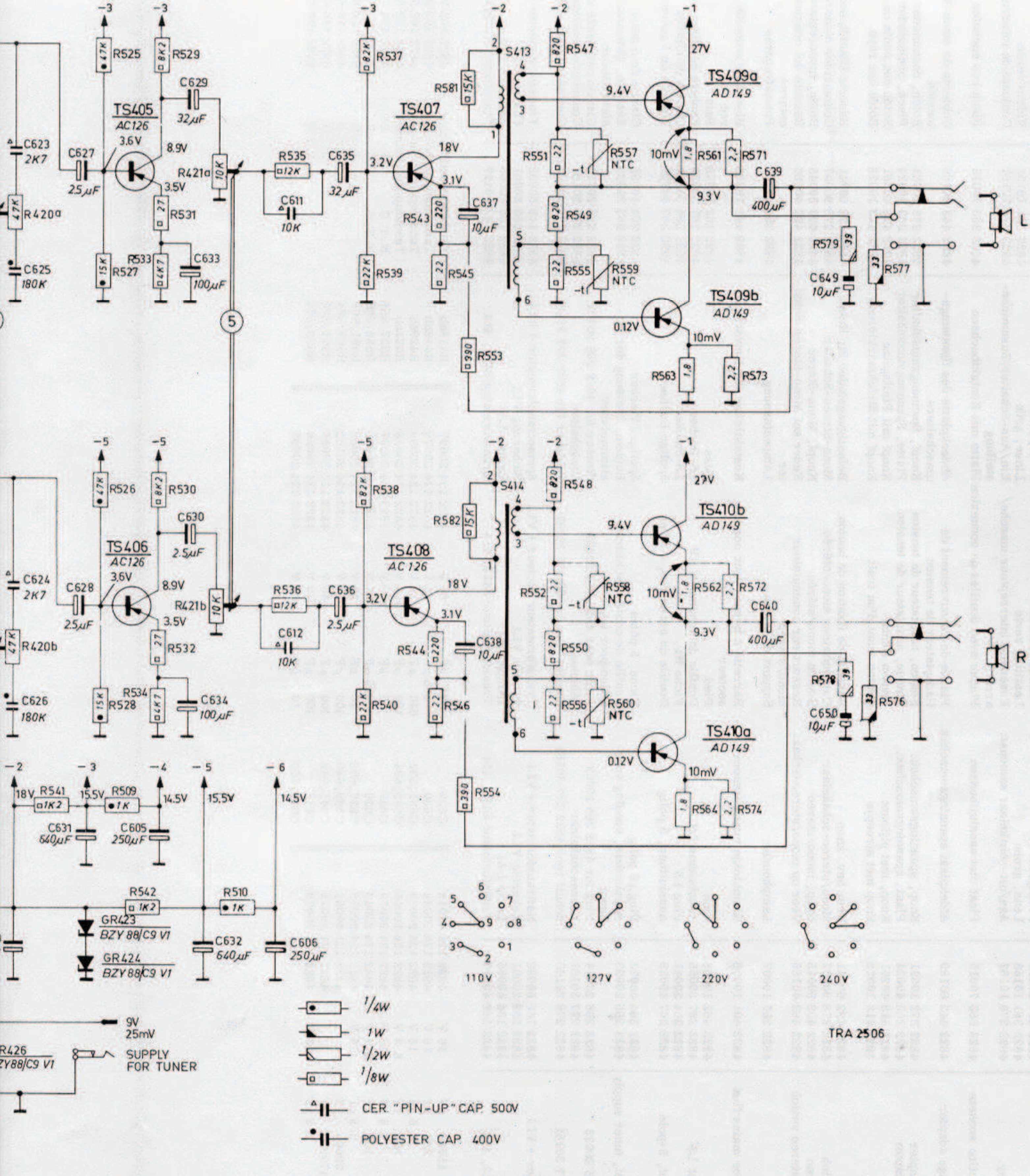413. 414.
623625. 627. 629. 633. 611. 635. 637. 639. 649.
643. 624. 626. 631. 628. 605. 630. 634. 632. 612. 606. 636. 638. 640. 650.
420a. 525. 527. 533. 529. 531. 421a. 535. 537. 539. 543. 581. 545. 553. 551. 547. 549. 555. 557. 559. 563. 561. 571. 573. 579. 577.
420b. 541. 526. 528. 509. 542. 534. 530. 532. 421b. 510. 536. 538. 540. 544. 582. 546. 554. 548552. 550. 556558. 560. 564562. 574. 572. 578. 576.