VHex+CP
V1.2

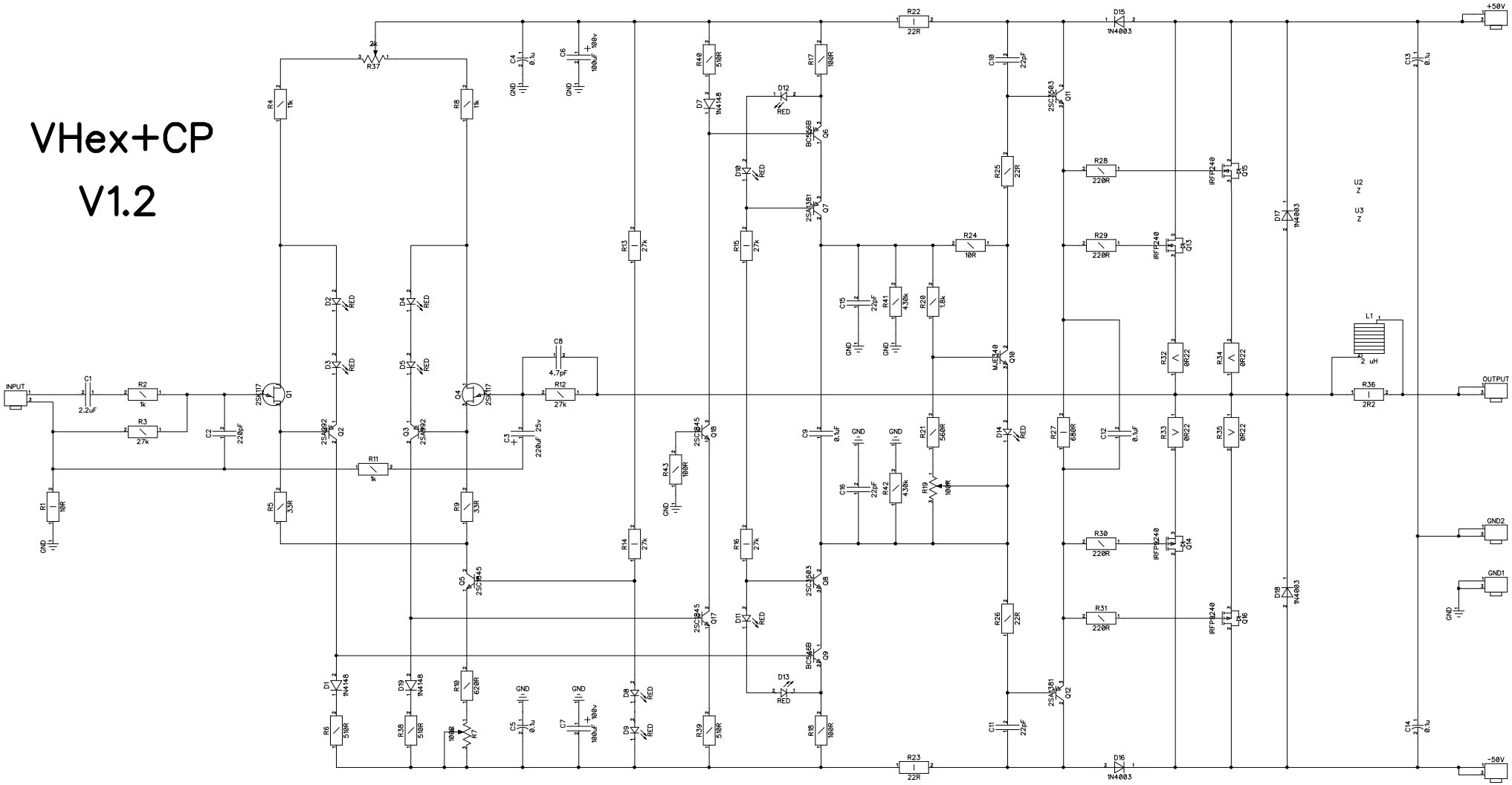
INPUT
OUTPUT
+50V
-50V
GND1
GND2
GND
C1 2.2uF
R2 1k
R3 27k
R1 100R
C2 220pF
R4 1k
R8 1k
R5 3.3R
R9 3.3R
R11 1k
R12 27k
C8 4.7pF
C3 220uF 25v
Q1 2SC117
Q4 2SC117
Q2 2SA892
Q3 2SA892
D2 RED
D3 RED
D4 RED
D5 RED
R37 2k
C4 0.1u
C6 100uF 100v
R13 27k
R14 27k
Q5 2SC1845
D1 1N4148
D19 1N4148
R6 510R
R38 510R
R10 620R
R7 100R
C5 0.1u
C7 100uF 100v
D8 RED
D9 RED
R40 510R
D7 1N4148
R43 100R
Q18 2SC1845
Q17 2SC1845
R39 510R
R15 27k
R16 27k
D10 RED
D11 RED
D12 RED
D13 RED
Q6 BC556B
Q7 2SA1381
Q8 2SC1503
Q9 BC556B
R17 100R
R18 100R
C9 0.1uF
C16 22pF
R42 4.30k
R19 100R
R21 560R
R20 1.8k
R41 4.30k
C15 22pF
R24 10R
Q10 MJE340
R22 22R
R23 22R
C10 22pF
C11 22pF
R25 22R
R26 22R
Q11 2SC1503
Q12 2SA1381
D14 RED
R27 680R
C12 0.1uF
D15 1N4003
D16 1N4003
R28 220R
R29 220R
R30 220R
R31 220R
Q13 IRFP240
Q14 IRFP240
Q15 IRFP240
Q16 IRFP240
R32 0R22
R33 0R22
R34 0R22
R35 0R22
D17 1N4003
D18 1N4003
U2 Z
U3 Z
L1 2 uH
R36 2R2
C13 0.1u
C14 0.1u