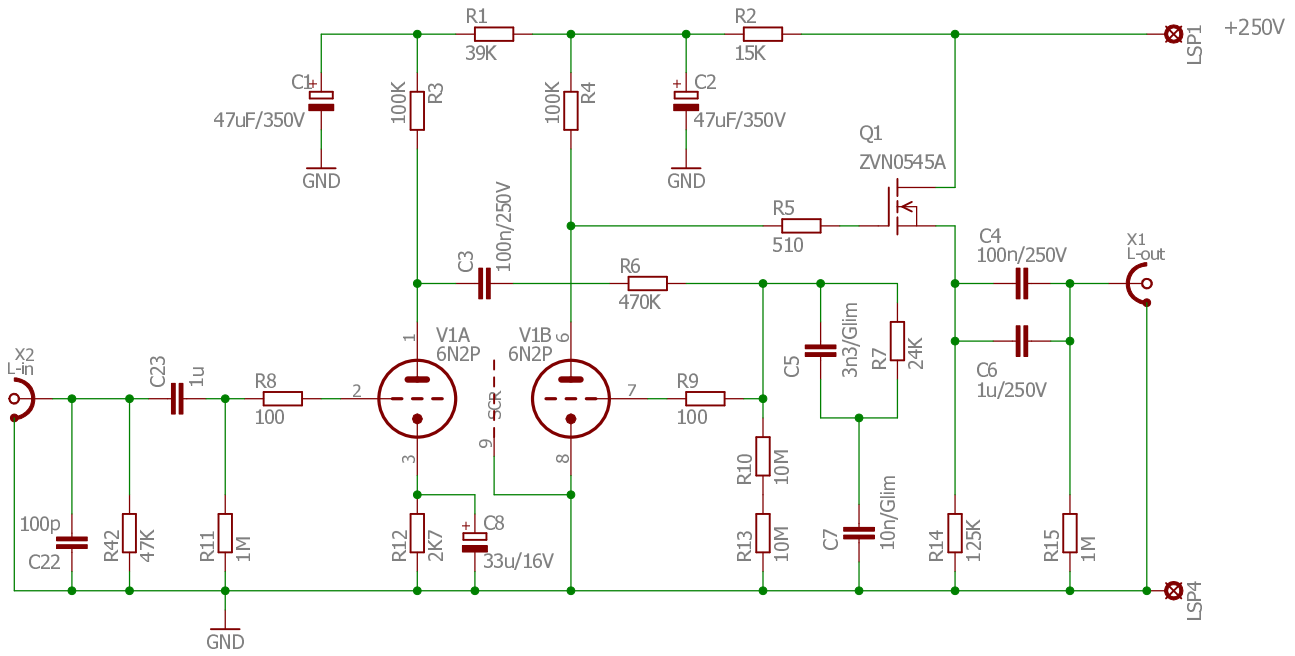

Classic RCA 7025 RIAA preamp

TITLE: RIAA	
Document Number:	REV:
Date: nicht gespeichert!	Sheet: 1/1