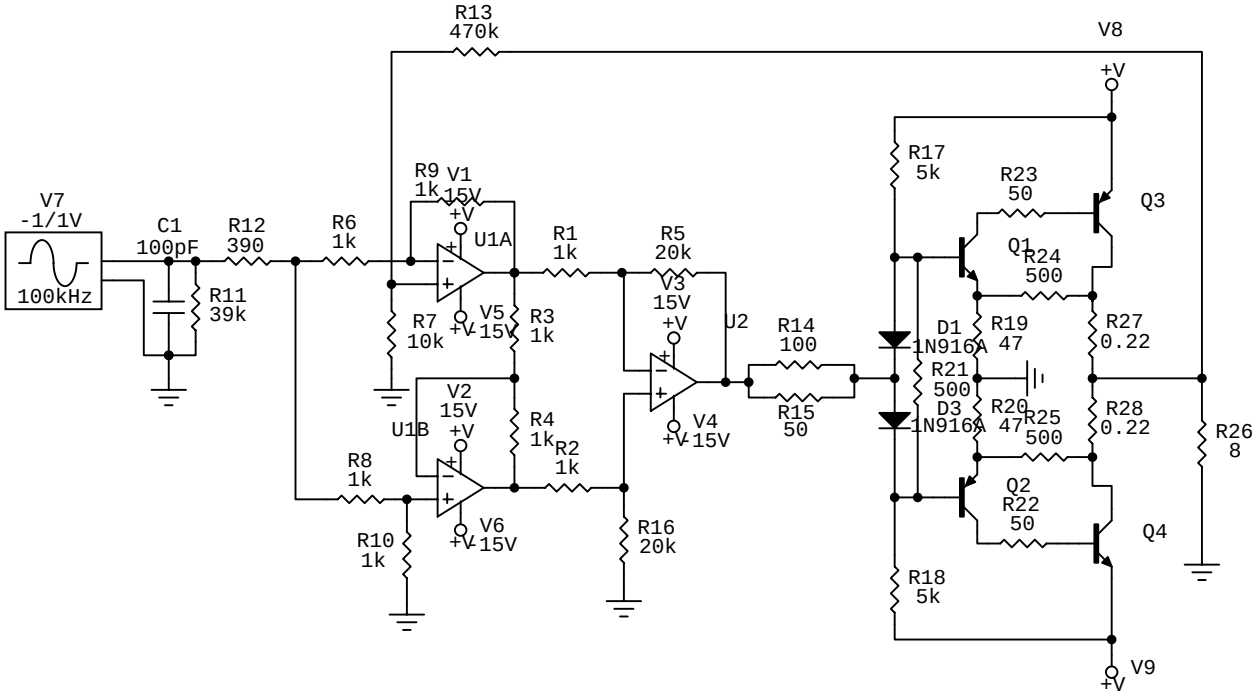
R13
470k
V8
+V
V7
-1/1V
100kHz
C1
100pF
R12
390
R6
1k
R11
39k
R9
1k
V1
15V
+V
U1A
R7
10k
V5
15V
+V
R3
1k
R1
1k
R5
20k
V3
15V
+V
U2
R14
100
R15
50
V4
15V
+V
R4
1k
R2
1k
V2
15V
+V
U1B
R8
1k
R10
1k
V6
15V
+V
R16
20k
R17
5k
R18
5k
D1
1N916A
D3
1N916A
R21
500
R20
47
R19
47
R23
50
Q3
Q1
R24
500
R25
500
Q2
R22
50
Q4
R27
0.22
R28
0.22
R26
8
V9
+V