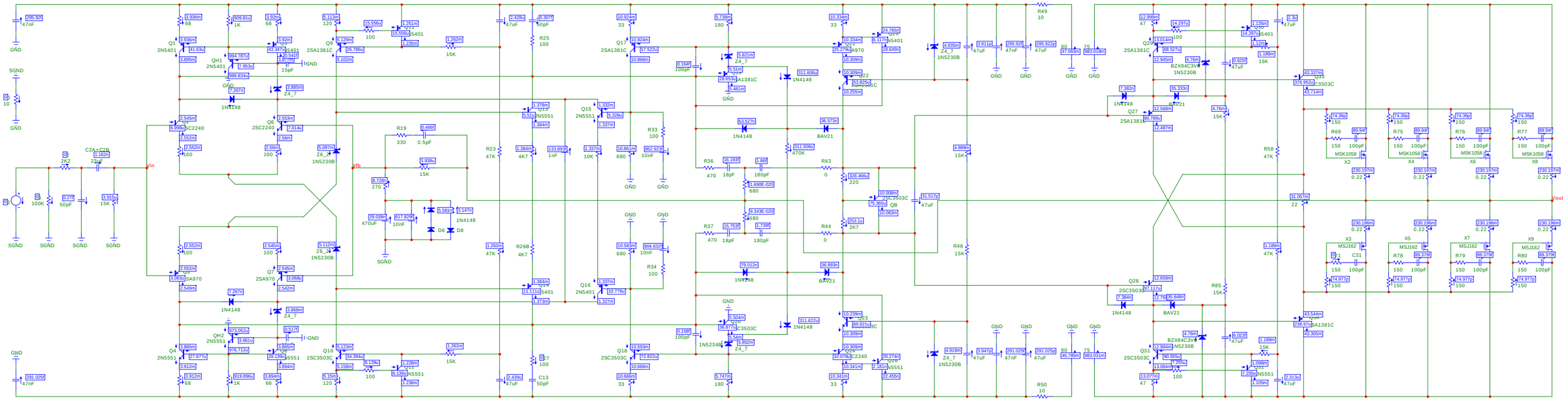
Vin
Vfb
Vout
GND
SGND
Q1
2N5401
QH1
2N5401
Q9
2SA1381C
Q6
2SC2240
Q7
2SA970
QH2
2N5551
Q4
2N5551
Q10
2SC3503C
Q15
2N5551
Q16
2N5401
Q17
2SA1381C
Q18
2SC3503C
Q20
2SC3503C
Q21
2SA970
Q22
2SA1381C
Q23
2SC3503C
Q24
2SC2240
Q25
2N5401
Q26
2N5551
Q29
2SA1381C
Q27
2SA1381C
Q28
2SC3503C
Q31
2SC3503C
Q33
2SC3503C
Q34
2SA1381C
Q8
2SC3503C
X2
X3
X4
X5
X6
X7
X8
X9
MSK1058
MSJ162
R25
100
R26B
4K7
R23
47K
R19
330
R33
100
R34
100
R36
470
R37
470
R43
0
R44
0
R48
15K
R49
10
R50
10
R58
47K
R85
15K
R69
R75
R76
R77
R78
R79
R80
C13
50pF
C31
C47
100
1N4148
BAV21
BZX84C3V9
1N5230B
Z4_7
Z6_24
D6
D8
1N5234B
1N5230B