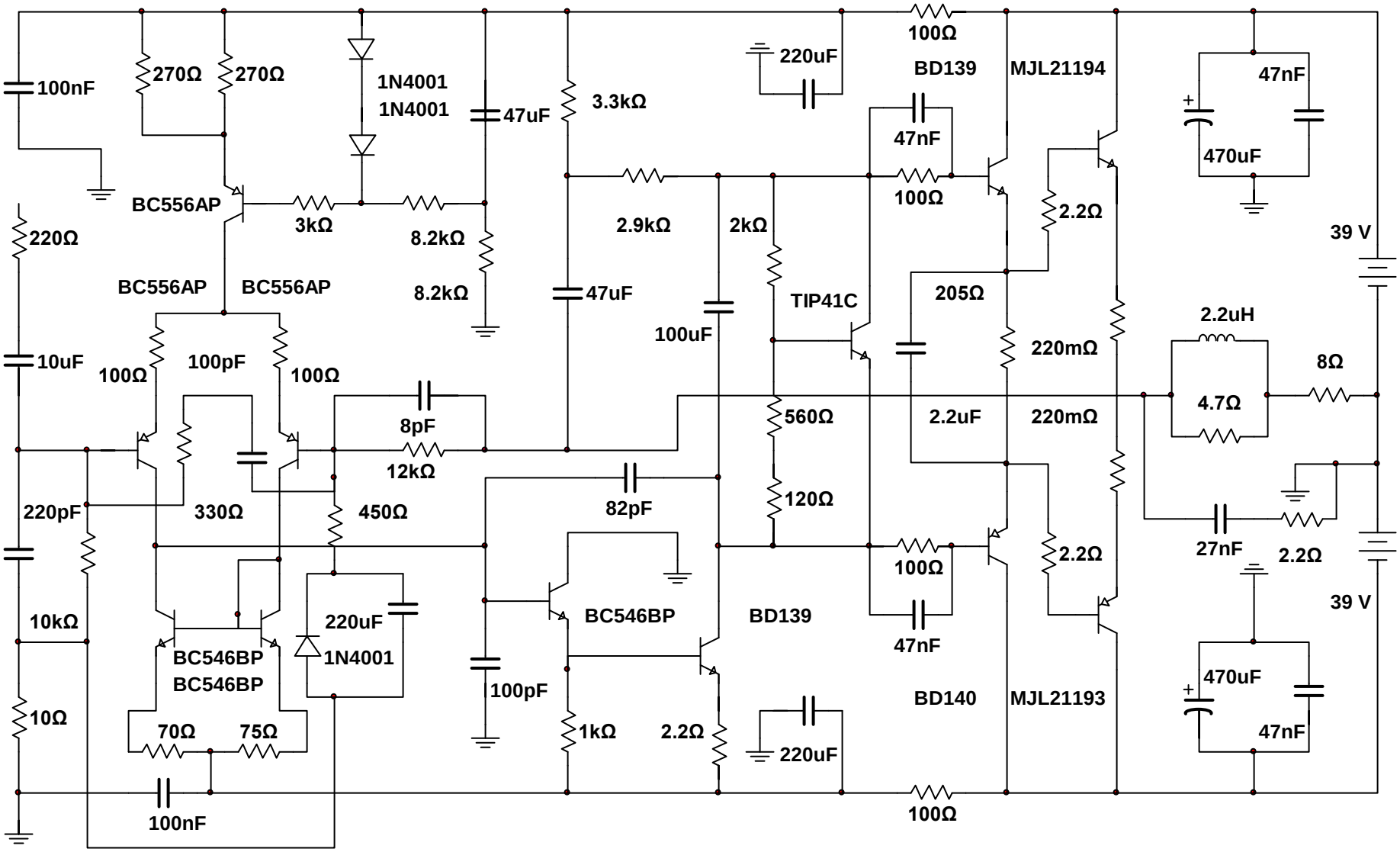
100nF
270Ω
270Ω
1N4001
1N4001
47uF
3.3kΩ
220uF
100Ω
BD139
MJL21194
47nF
470uF
BC556AP
3kΩ
8.2kΩ
2.9kΩ
2kΩ
100Ω
2.2Ω
39 V
220Ω
BC556AP
BC556AP
8.2kΩ
47uF
TIP41C
205Ω
2.2uH
10uF
100Ω
100pF
100Ω
100uF
220mΩ
8Ω
8pF
560Ω
2.2uF
220mΩ
4.7Ω
12kΩ
82pF
120Ω
220pF
330Ω
450Ω
27nF
2.2Ω
100Ω
2.2Ω
39 V
10kΩ
220uF
BC546BP
BD139
47nF
BC546BP
1N4001
BC546BP
100pF
470uF
BD140
MJL21193
10Ω
70Ω
75Ω
1kΩ
2.2Ω
220uF
47nF
100nF
100Ω