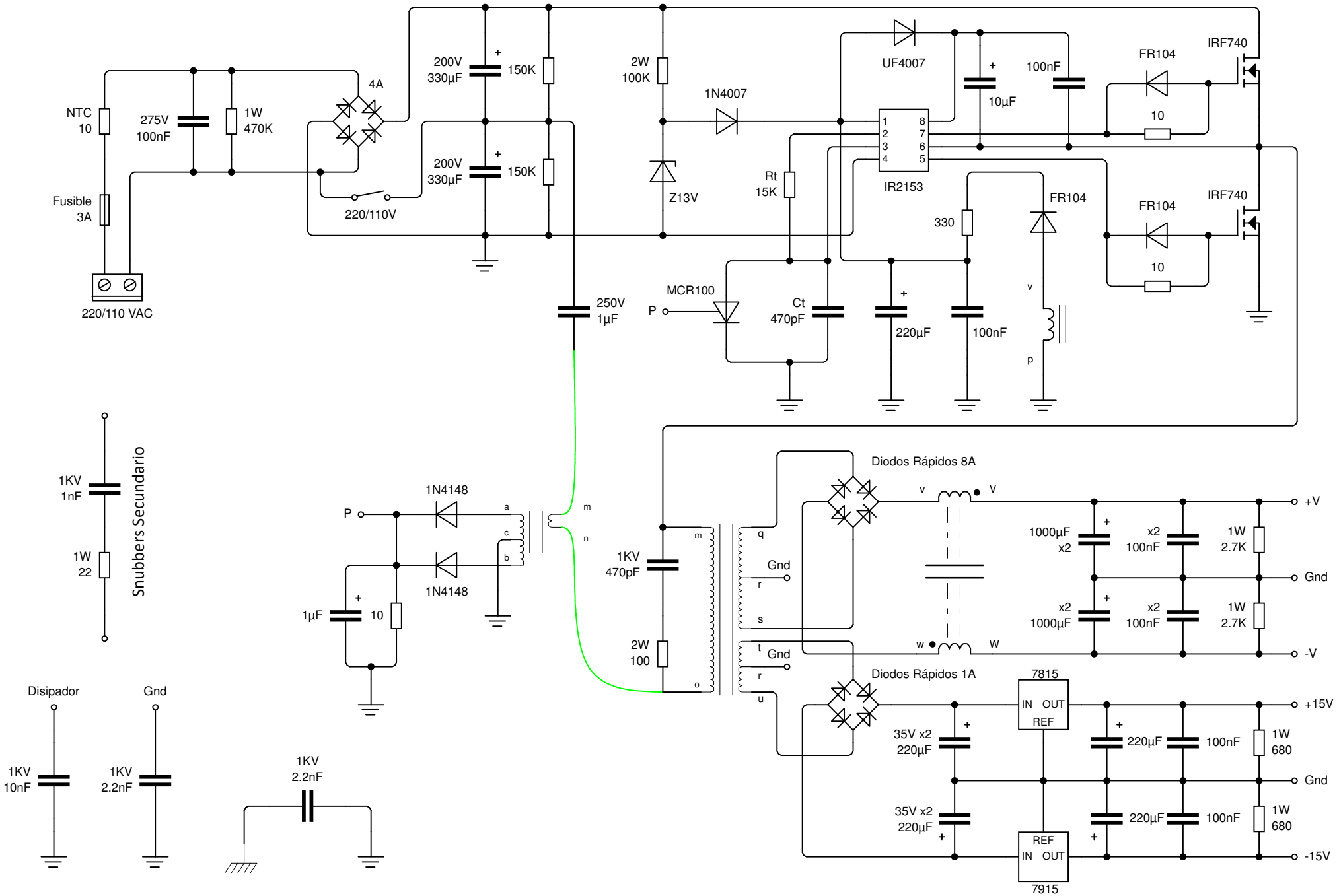

SMPS Half Bridge Mini 2.0 con IR2153 - Mariano Nicolau