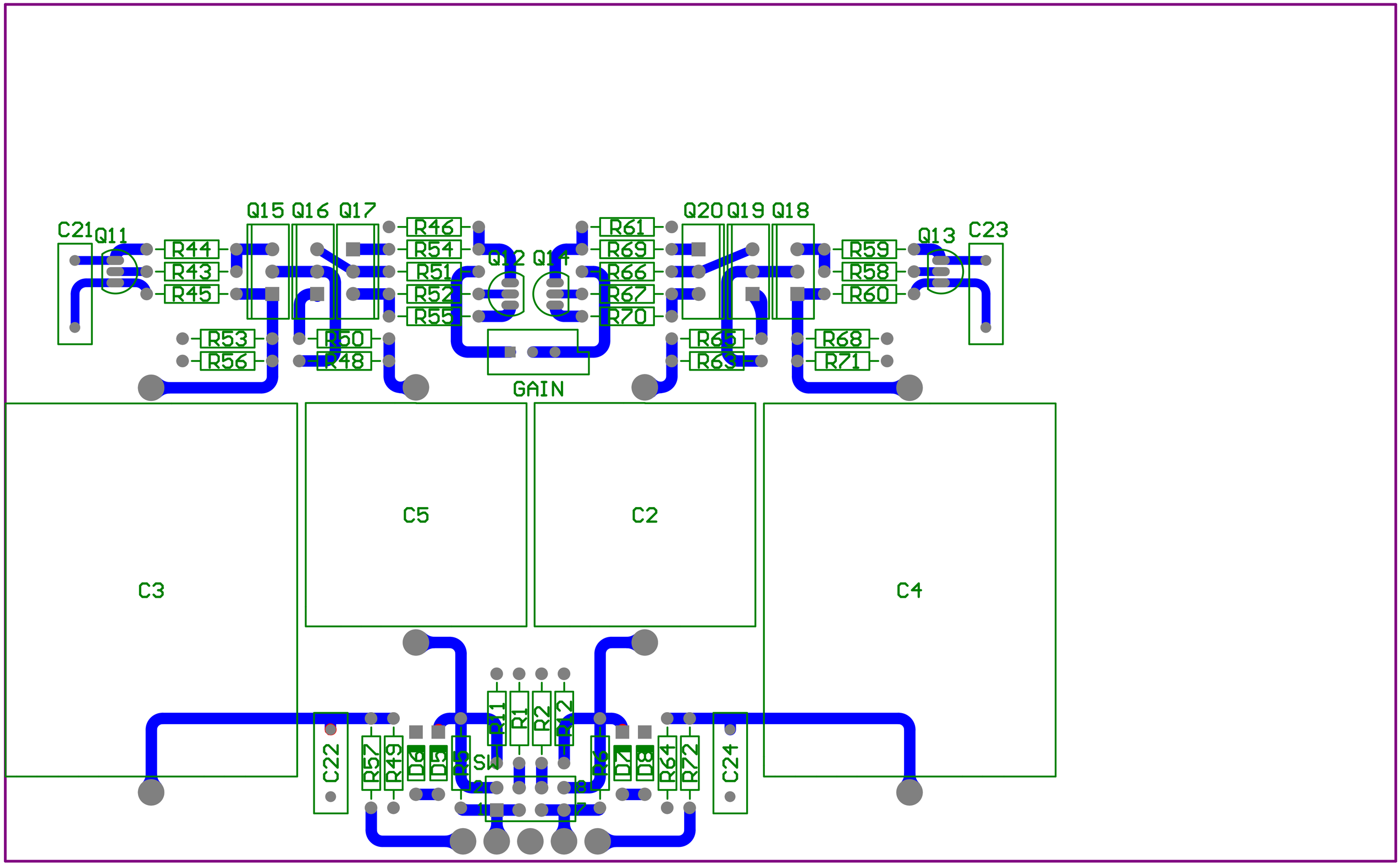
C21
Q11
R44
R43
R45
Q15
Q16
Q17
R46
R54
R51
R52
R55
R53
R56
R50
R48
Q12
Q14
GAIN
R61
R69
R66
R67
R70
R65
R63
Q20
Q19
Q18
R59
R58
R60
R68
R71
Q13
C23
C3
C5
C2
C4
C22
R57
R49
D6
D5
R5
R11
R1
R2
R12
S
R6
D7
D8
R64
R72
C24