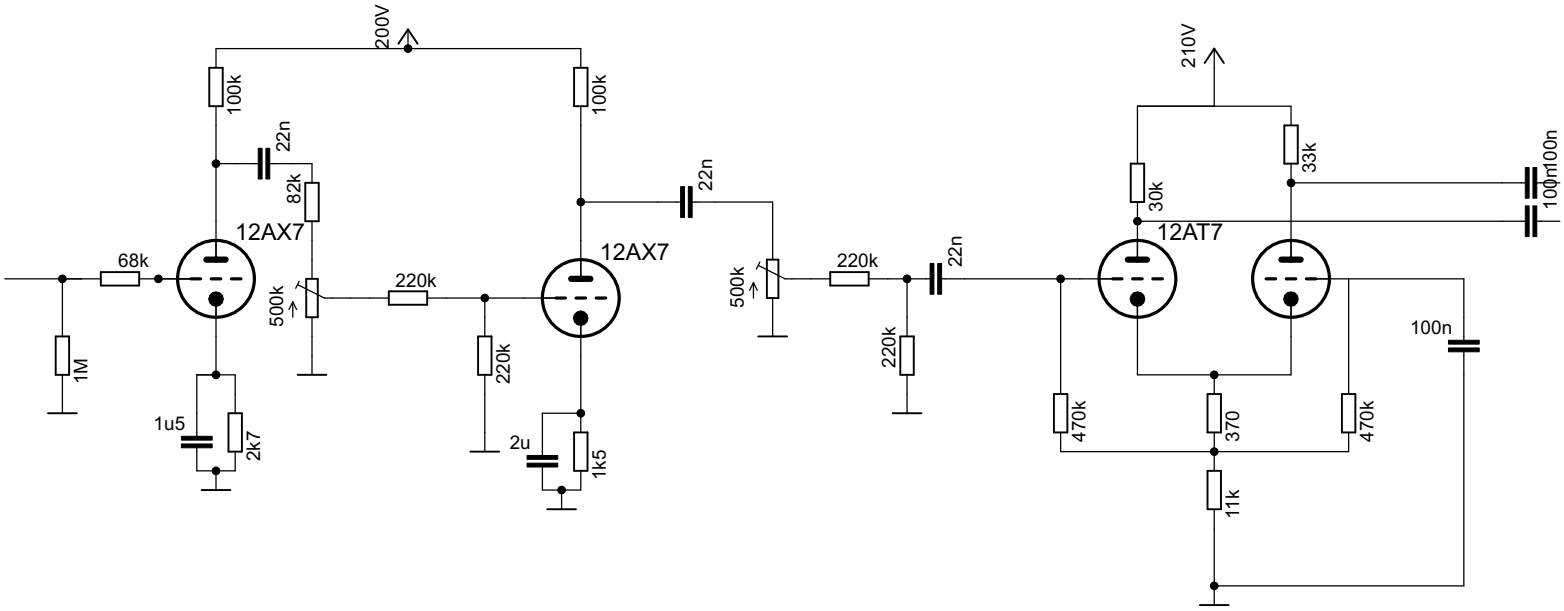
200V
100k
100k
22n
82k
12AX7
68k
500k
220k
12AX7
1M
1u5
2k7
220k
2u
1k5
22n
500k
220k
220k
22n
210V
30k
33k
12AT7
100n
100n
470k
370
470k
11k
100n