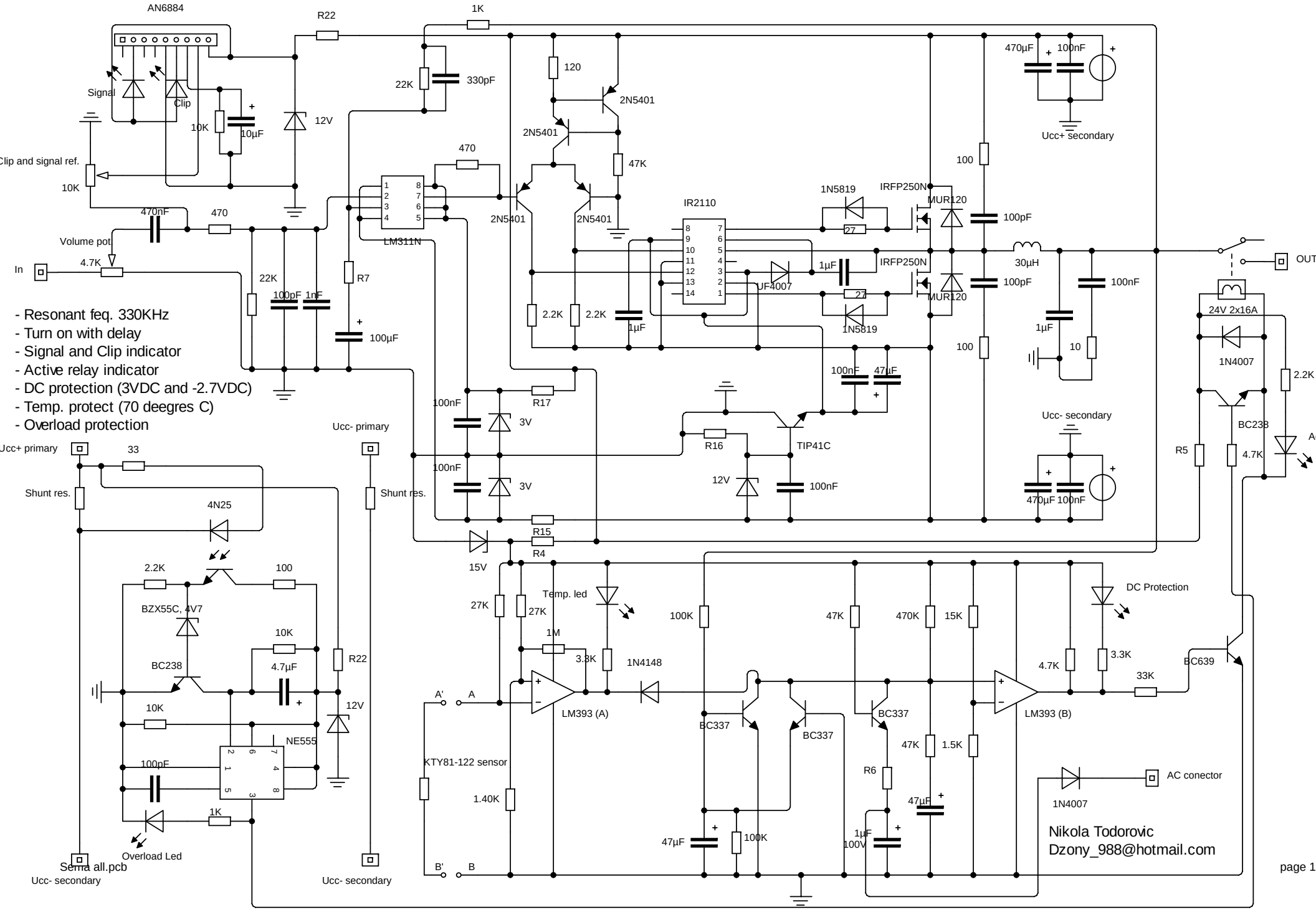

Serna all.pcb