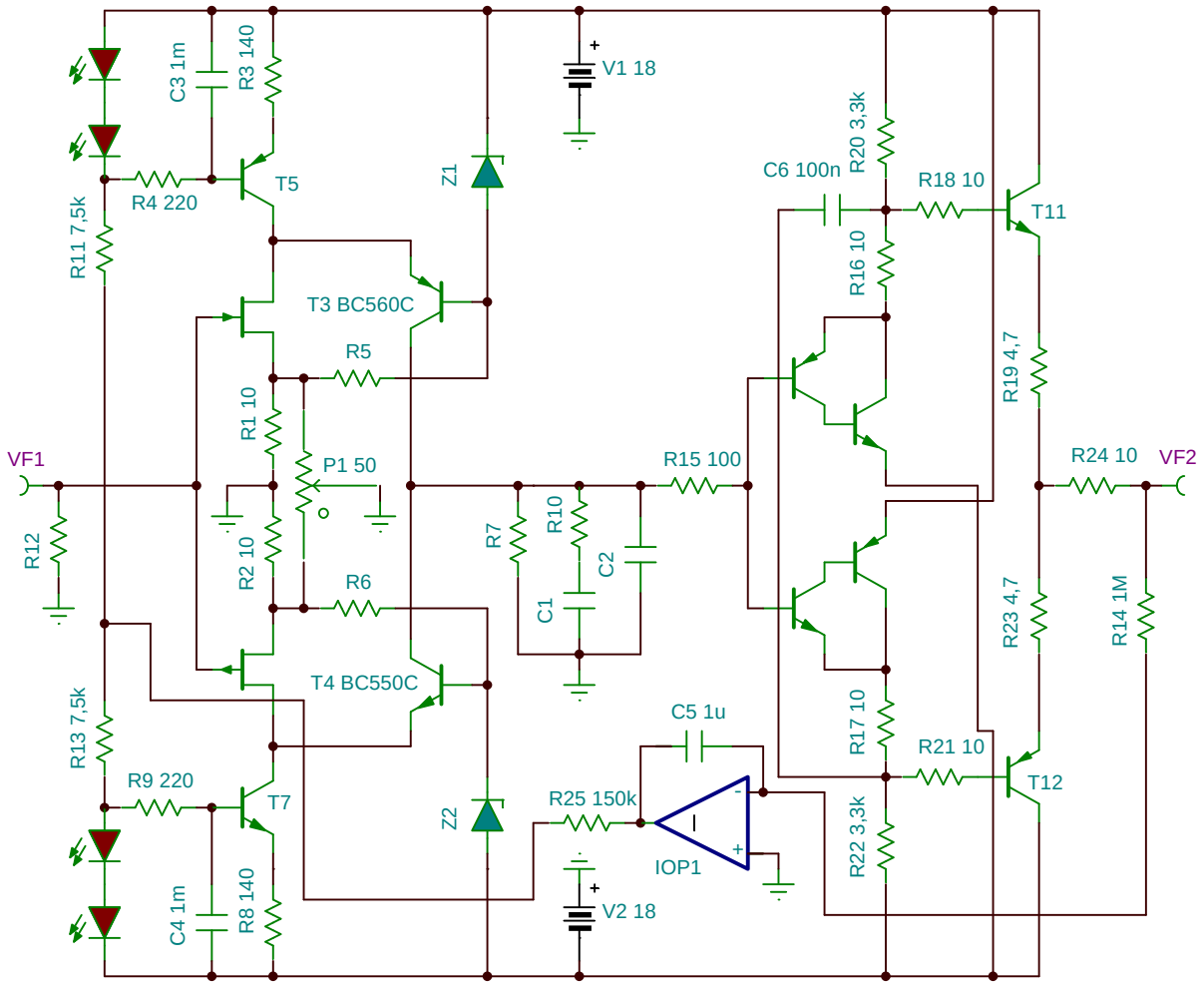
C3 1m
R3 140
V1 18
R20 3,3k
C6 100n
R18 10
T11
R4 220
T5
Z1
R11 7,5k
R16 10
T3 BC560C
R5
R19 4,7
R1 10
VF1
P1 50
R15 100
R24 10
VF2
R12
R7
R10
C2
R2 10
R6
C1
R23 4,7
R14 1M
T4 BC550C
C5 1u
R17 10
R13 7,5k
R21 10
R9 220
T7
R25 150k
T12
Z2
IOP1
R22 3,3k
C4 1m
R8 140
V2 18

LED2 CQX35A
LED1 CQX35A
LED3 CQX35A
LED4 CQX35A
T2 2N2608
T1 2N3369
T3 PNP
T4 PNP
T5 NPN
T6 NPN