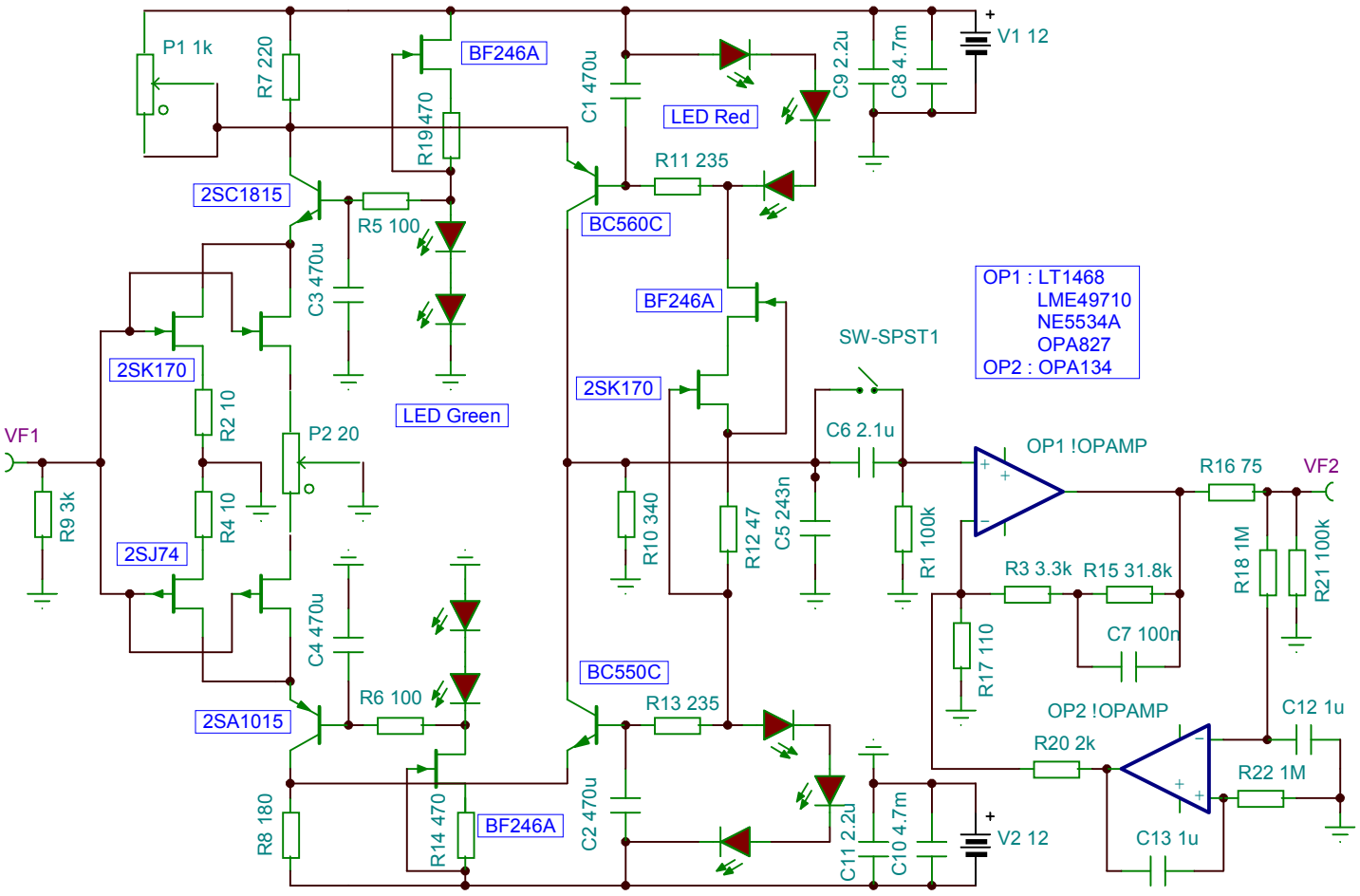

Diese Seite wurde mit der Demoversion von **PDF Printer** erstellt.
Gehen Sie f! einen Erwerb der Vollversion zu http://pdfprinter.pdftools.de/

T15 2N3369

T9 !NPN

T14 2N3369

T11 !PNP

LED6 CQX35A

T13 2N3369

T3 2N3369

LED5 CQX35A

T2 2N3369

LED7 CQX35A

LED2 CQX35A

LED9 CQX35A

LED1 CQX35A

T7 2N2608

T8 2N2608

LED4 CQX35A

LED3 CQX35A

LED8 CQX35A

T12 !NPN

T10 !PNP

LED10 CQX35A

Diese Seite wurde mit der Demoversion von **PDF Printer** erstellt.
Gehen Sie f! einen Erwerb der Vollversion zu http://pdfprinter.pdftools.de/