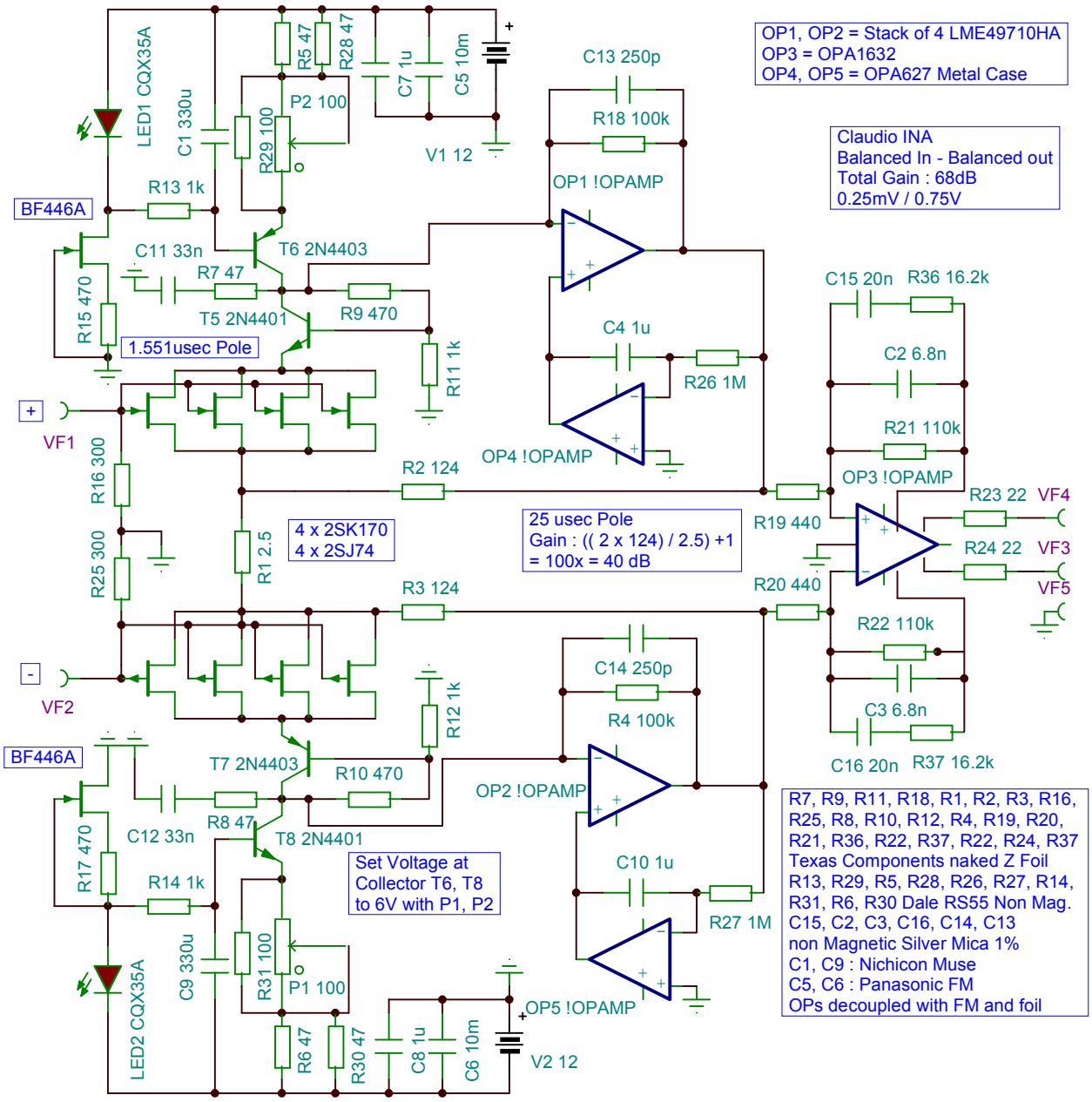

Diese Seite wurde mit der Demoversion von **PDF Printer** erstellt.
Gehen Sie f! einen Erwerb der Vollversion zu http://pdfprinter.pdftools.de/

T9 2N3369

T12 Noname T1 Noname T2 Noname T11 Noname

T13 Noname T3 Noname T4 Noname T14 Noname

T10 2N3369

Diese Seite wurde mit der Demoversion von **PDF Printer** erstellt.
Gehen Sie f! einen Erwerb der Vollversion zu http://pdfprinter.pdftools.de/