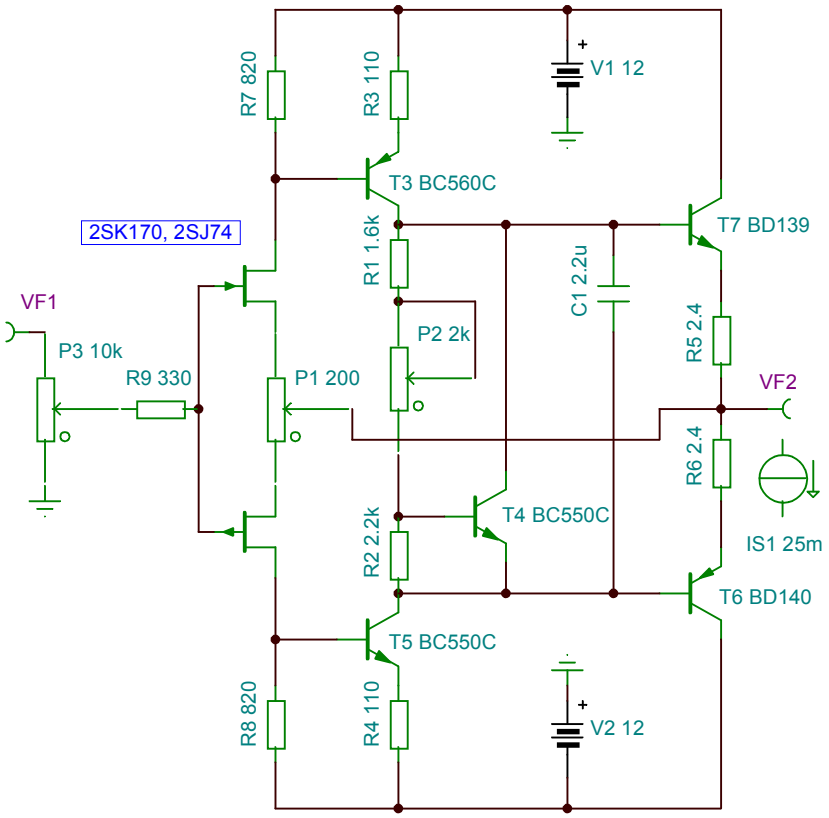

Diese Seite wurde mit der Demoversion von **PDF Printer** erstellt.
Gehen Sie f! einen Erwerb der Vollversion zu http://pdfprinter.pdftools.de/

T1 2N3369

T2 2N2608

Diese Seite wurde mit der Demoversion von **PDF Printer** erstellt.
Gehen Sie f! einen Erwerb der Vollversion zu http://pdfprinter.pdftools.de/