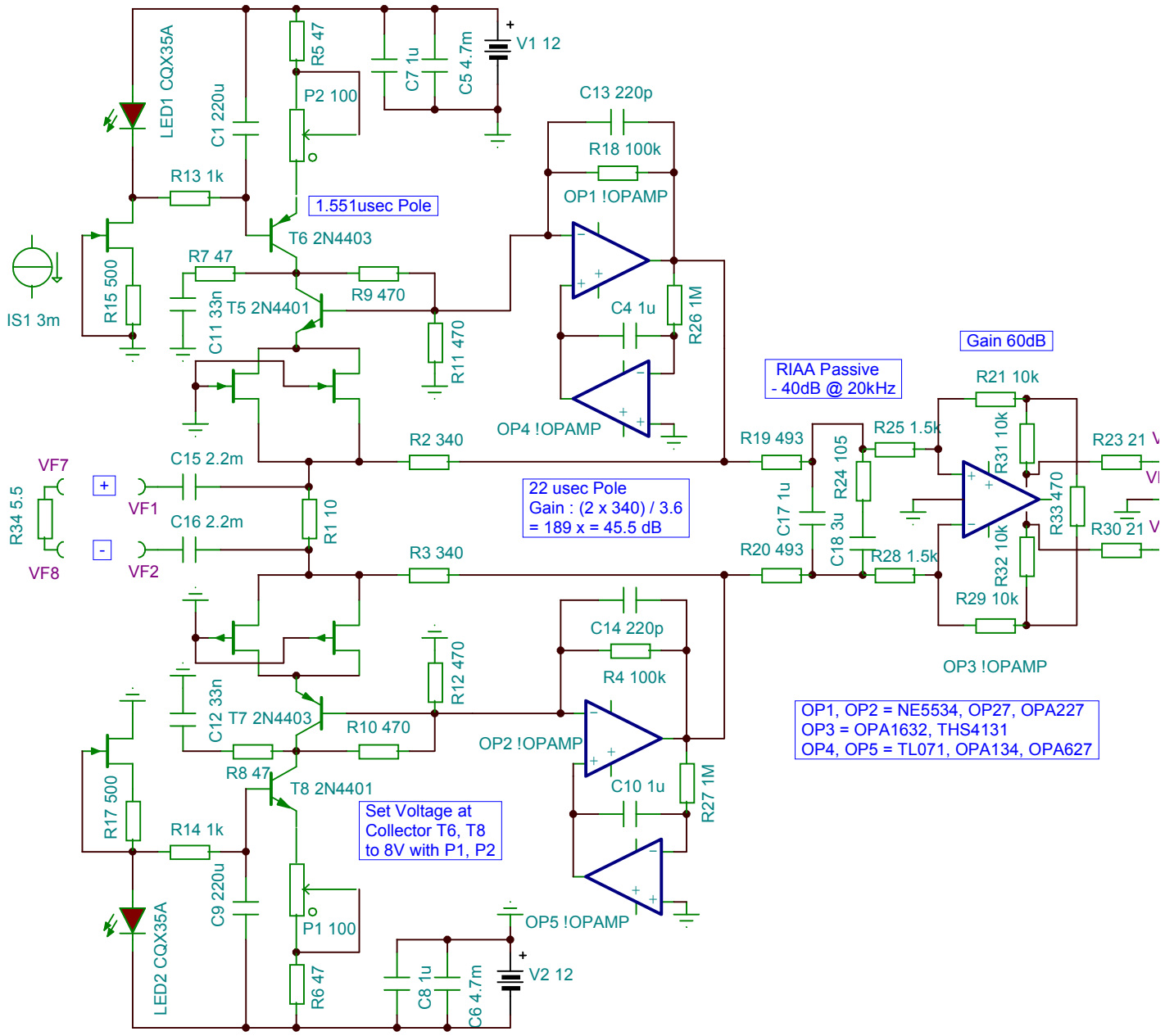

Diese Seite wurde mit der Demoversion von **PDF Printer** erstellt.
Gehen Sie f! einen Erwerb der Vollversion zu http://pdfprinter.pdftools.de/

T9 2N3369

T1 Noname T2 Noname

T3 Noname T4 Noname

T10 2N3369

/F4

F6

'F5

Diese Seite wurde mit der Demoversion von **PDF Printer** erstellt.
Gehen Sie f! einen Erwerb der Vollversion zu http://pdfprinter.pdftools.de/