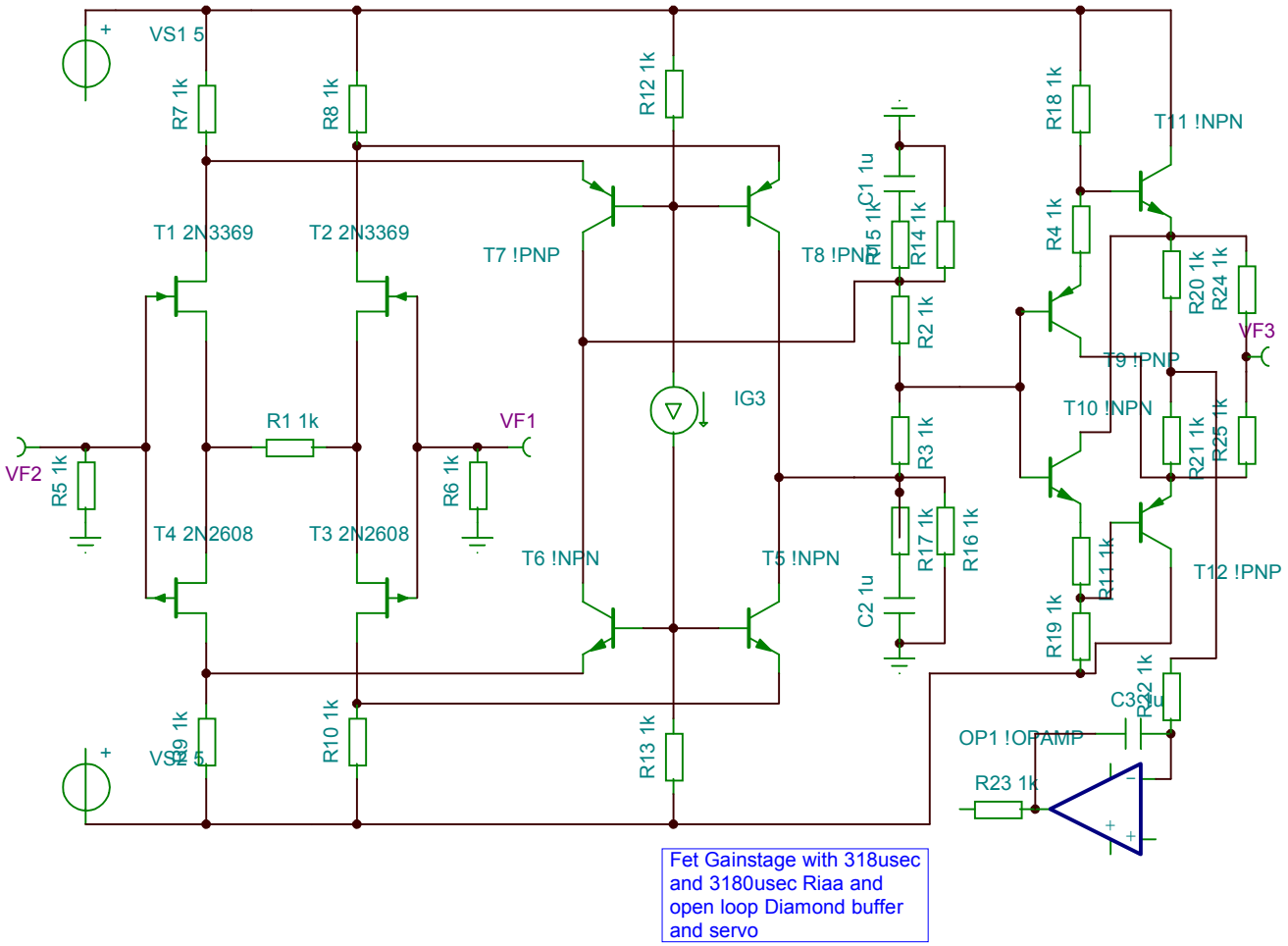

Diese Seite wurde mit der Demoversion von **PDF Printer** erstellt.
Gehen Sie f! einen Erwerb der Vollversion zu http://pdfprinter.pdftools.de/