Tutti i polipropilene da 1u e 0.47u
(C2, C3, C4, etc.) sono stati portati da 250 a 400 VL)

R62 e R63 sono state aumentate a 600 (2x1200 in parallelo)

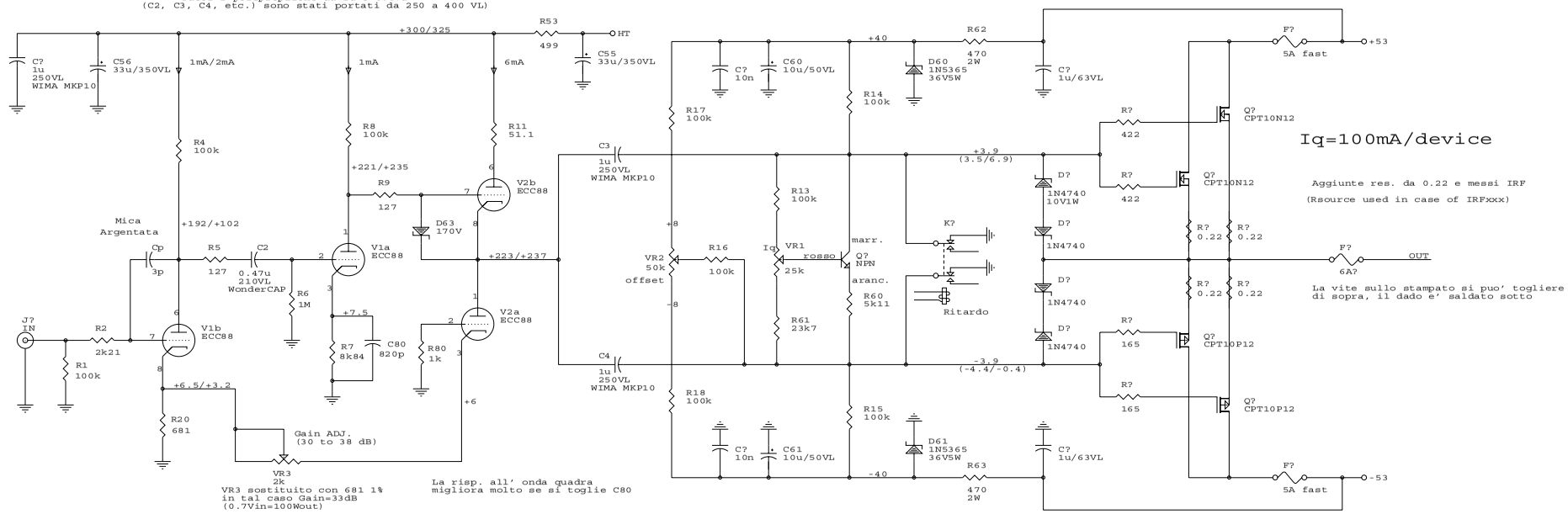

VR3 sostituito con 681 1%
in tal caso Gain=33dB
(0.7Vin=100Wout)

La risp. all' onda quadra
migliora molto se si toglie C80

Iq=100mA/device

Aggiunte res. da 0.22 e messi IRF

(Rsource used in case of IRFxxx)

La vite sullo stampato si puo' togliere
di sopra, il dado e' saldato sotto

secondario in comune
poi ogni canale il suo ponte ed i suoi cond. el.

i finali sono Harris marchiati
CPT10P12 e CPT10N12
(probabilmente IRF9230 il P e IRF230R il N)

pacco da 200/250VA
Ass. a riposo 73VA
Ass. a max out nominale 450VA
Primary fuse = 6A slow

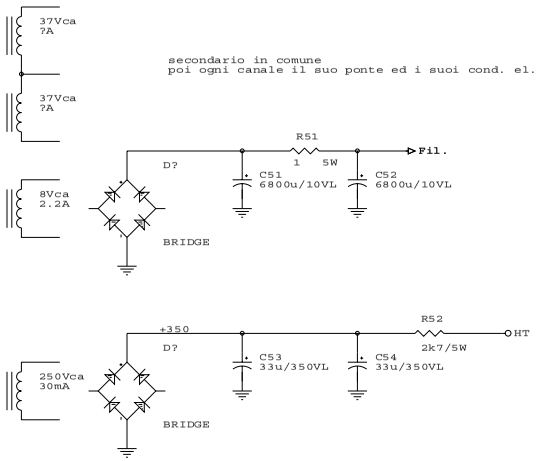

Federico Paoletti		
Title CounterPoint SA100 - stadio pilota mosfet		
Size C	Document Number cp_sa100.SCH	REV
Date: July 23, 1999	Sheet of	