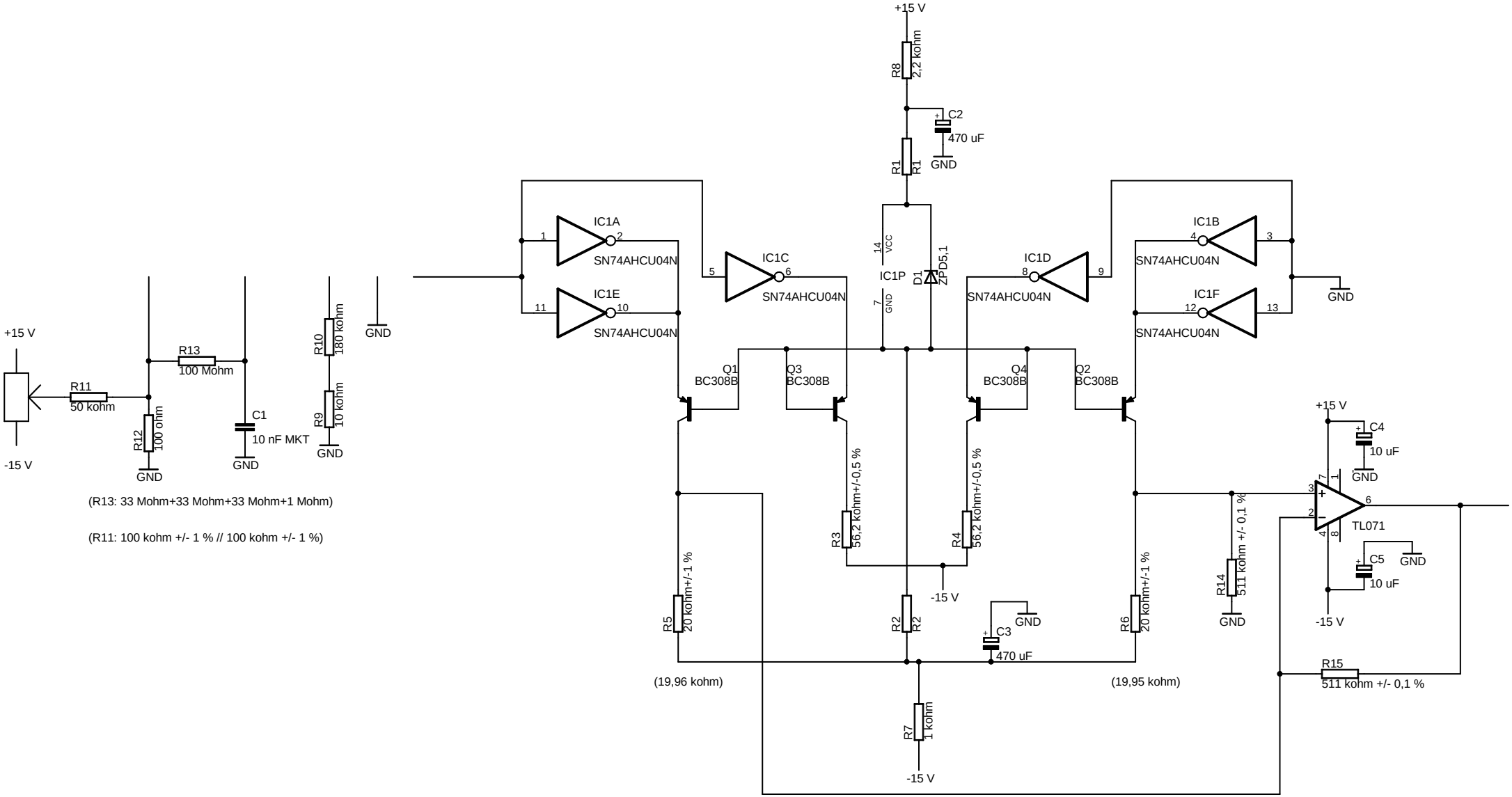
+15 V
-15 V
R11
50 kohm
R12
100 ohm
R13
100 Mohm
C1
10 nF MKT
R10
180 kohm
R9
10 kohm
GND
(R13: 33 Mohm+33 Mohm+33 Mohm+1 Mohm)
(R11: 100 kohm +/- 1 % // 100 kohm +/- 1 %)
R8
2,2 kohm
C2
470 uF
R1
IC1A
IC1E
IC1C
IC1P
IC1D
IC1B
IC1F
SN74AHCU04N
VCC
GND
D1
ZPD5,1
Q1
BC308B
Q3
BC308B
Q4
BC308B
Q2
BC308B
R3
56,2 kohm+/-0,5 %
R4
56,2 kohm+/-0,5 %
R5
20 kohm+/-1 %
R6
20 kohm+/-1 %
R2
C3
470 uF
R7
1 kohm
(19,96 kohm)
(19,95 kohm)
R14
511 kohm +/- 0,1 %
C4
10 uF
C5
10 uF
TL071
R15
511 kohm +/- 0,1 %