2

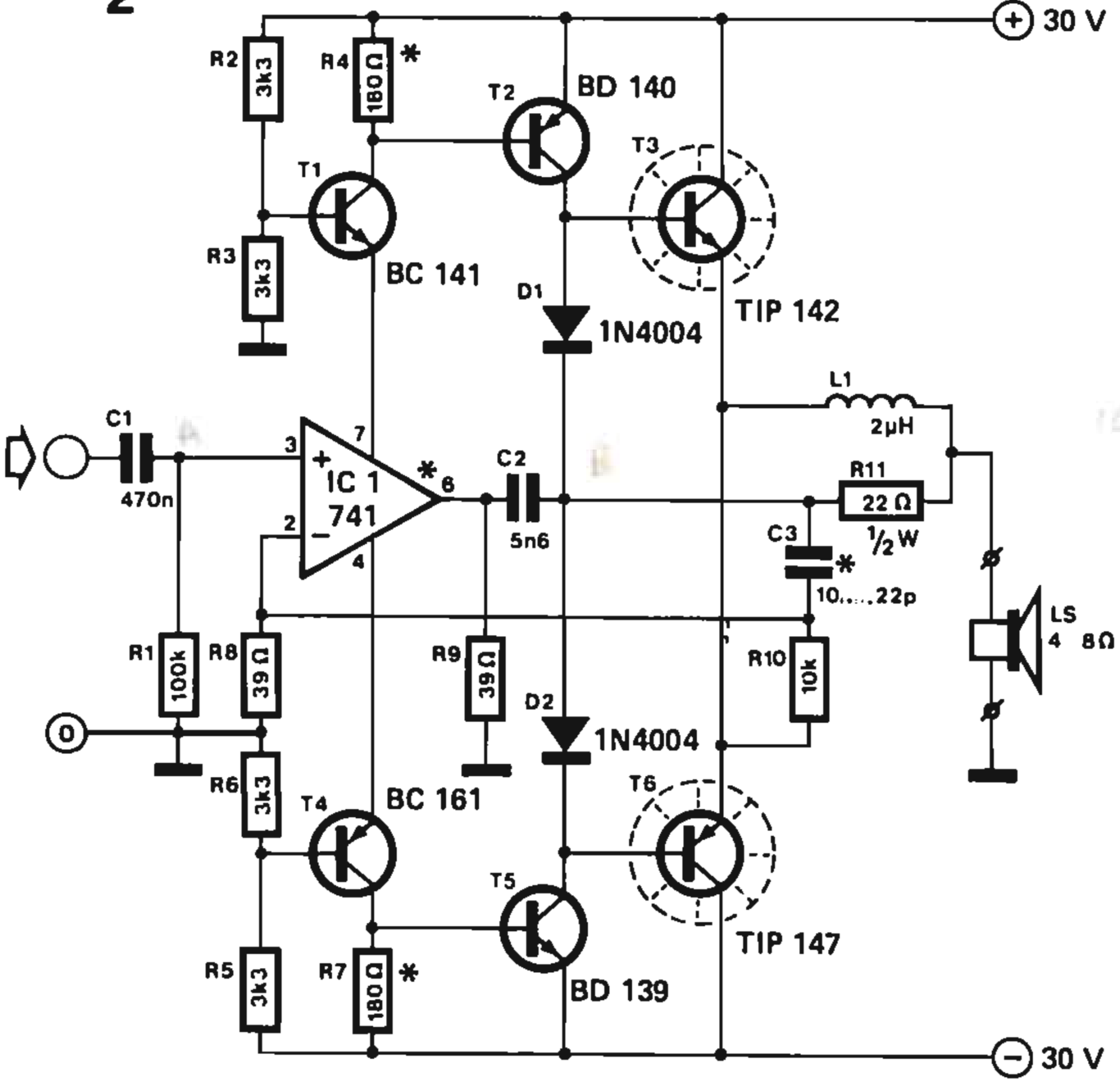
+ 30 V
R2
3k3
R4
180 Ω
*
T2
BD 140
T3
T1
BC 141
R3
3k3
D1
1N4004
TIP 142
L1
2μH
C1
470n
3
7
+
IC 1
741
*
6
2
−
4
C2
5n6
R11
22 Ω
½ W
C3
*
10.....22p
LS
4 8Ω
R1
100k
R8
39 Ω
R9
39 Ω
R10
10k
D2
1N4004
R6
3k3
T4
BC 161
T6
T5
TIP 147
R5
3k3
R7
180 Ω
*
BD 139
− 30 V