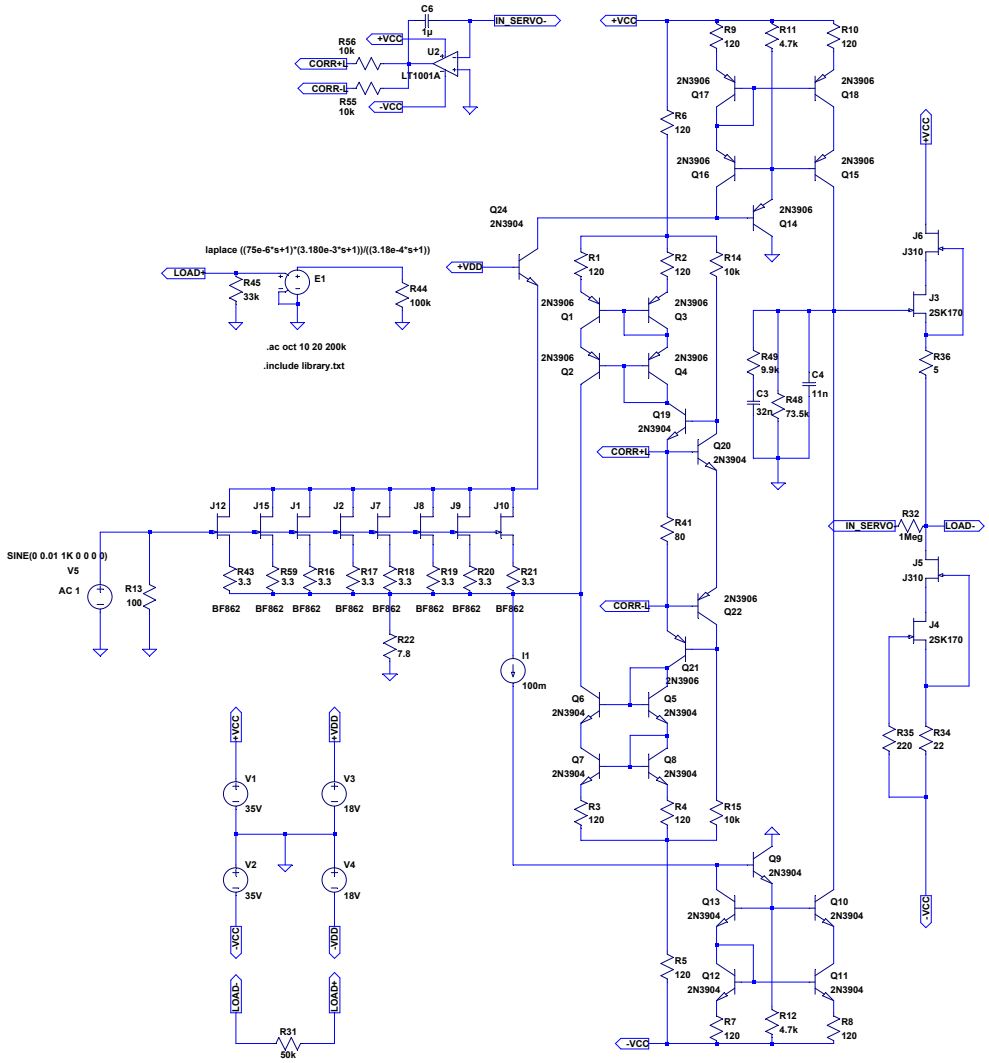
C6
1µ
IN_SERVO-
+VCC
R56
10k
CORR+L
U2
LT1001A
CORR-L
R55
10k
-VCC
R9
120
R11
4.7k
R10
120
2N3906
Q17
2N3906
Q18
R6
120
2N3906
Q16
2N3906
Q15
2N3906
Q14
Q24
2N3904
laplace ((75e-6*s+1)*(3.180e-3*s+1))/((3.18e-4*s+1))
LOAD-
R45
33k
E1
R44
100k
+VDD
R1
120
R2
120
R14
10k
2N3906
Q1
2N3906
Q3
2N3906
Q2
2N3906
Q4
.ac oct 10 20 200k
.include library.txt
R49
9.9k
C4
11n
C3
32n
R48
73.5k
Q19
2N3904
Q20
2N3904
CORR+L
J6
J310
J3
2SK170
R36
5
J12
J15
J1
J2
J7
J8
J9
J10
SINE(0 0.01 1K 0 0 0 0)
V5
AC 1
R13
100
R43
3.3
R59
3.3
R16
3.3
R17
3.3
R18
3.3
R19
3.3
R20
3.3
R21
3.3
BF862
R22
7.8
I1
100m
R41
80
IN_SERVO-
R32
1Meg
LOAD-
J5
J310
J4
2SK170
CORR-L
2N3906
Q22
Q21
2N3906
Q6
2N3904
Q5
2N3904
Q7
2N3904
Q8
2N3904
R35
220
R34
22
R3
120
R4
120
R15
10k
V1
35V
V3
18V
V2
35V
V4
18V
Q9
2N3904
Q13
2N3904
Q10
2N3904
R5
120
Q12
2N3904
Q11
2N3904
R7
120
R12
4.7k
R8
120
LOAD-
LOAD+
R31
50k