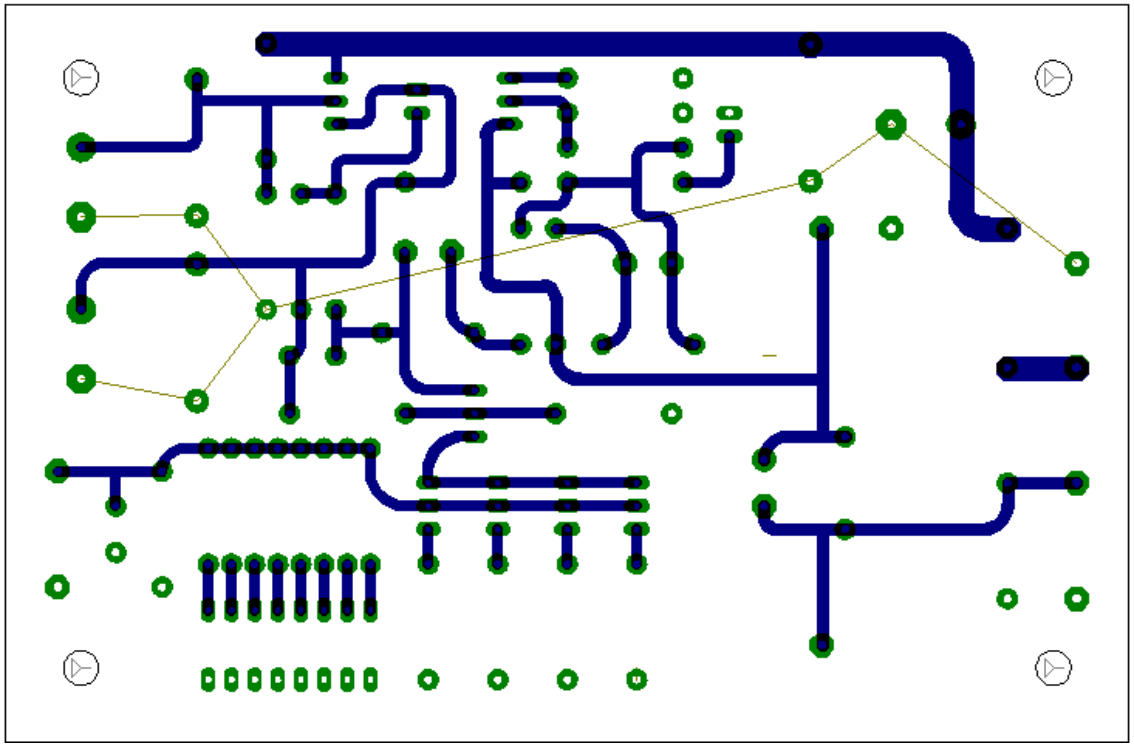

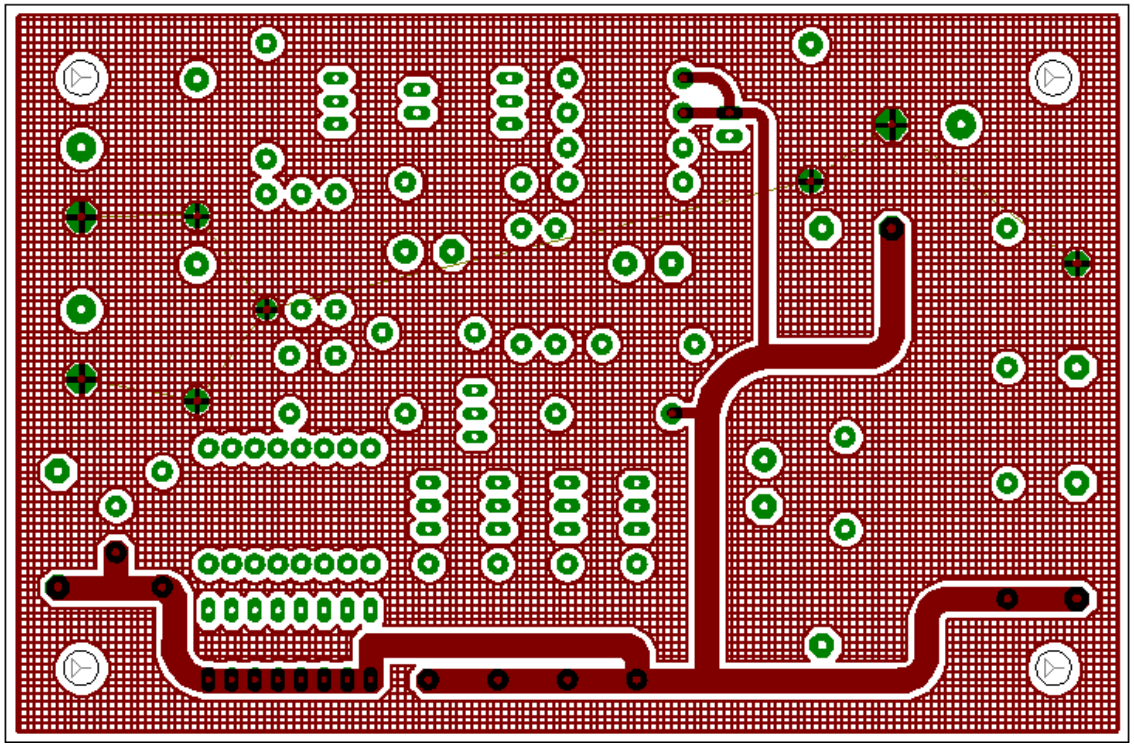

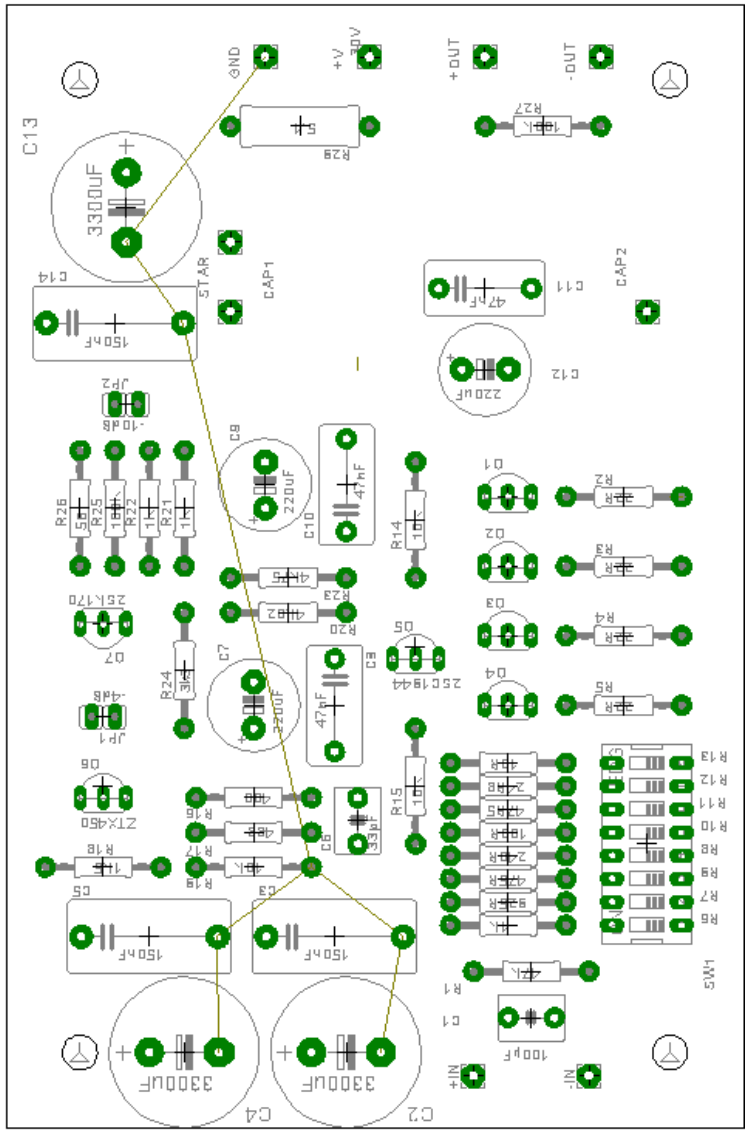
GND
+V
+OUT
-OUT
C13
3300UF
R29
R27
STAR
CAP1
CAP2
C14
150nF
C11
47nF
C12
220uF
JP2
-10dB
C8
220uF
C10
47nF
R14
D1
R26
R25
R22
R21
R2
D2
R23
R20
R3
D3
R4
D7
R24
C7
2200uF
47nF
C9
D5
R5
D4
JP1
-4dB
D6
R15
R16
R17
R18
R19
C5
C3
C6
R1
C1
100pF
NI+
NI-
C4
C2
LM5