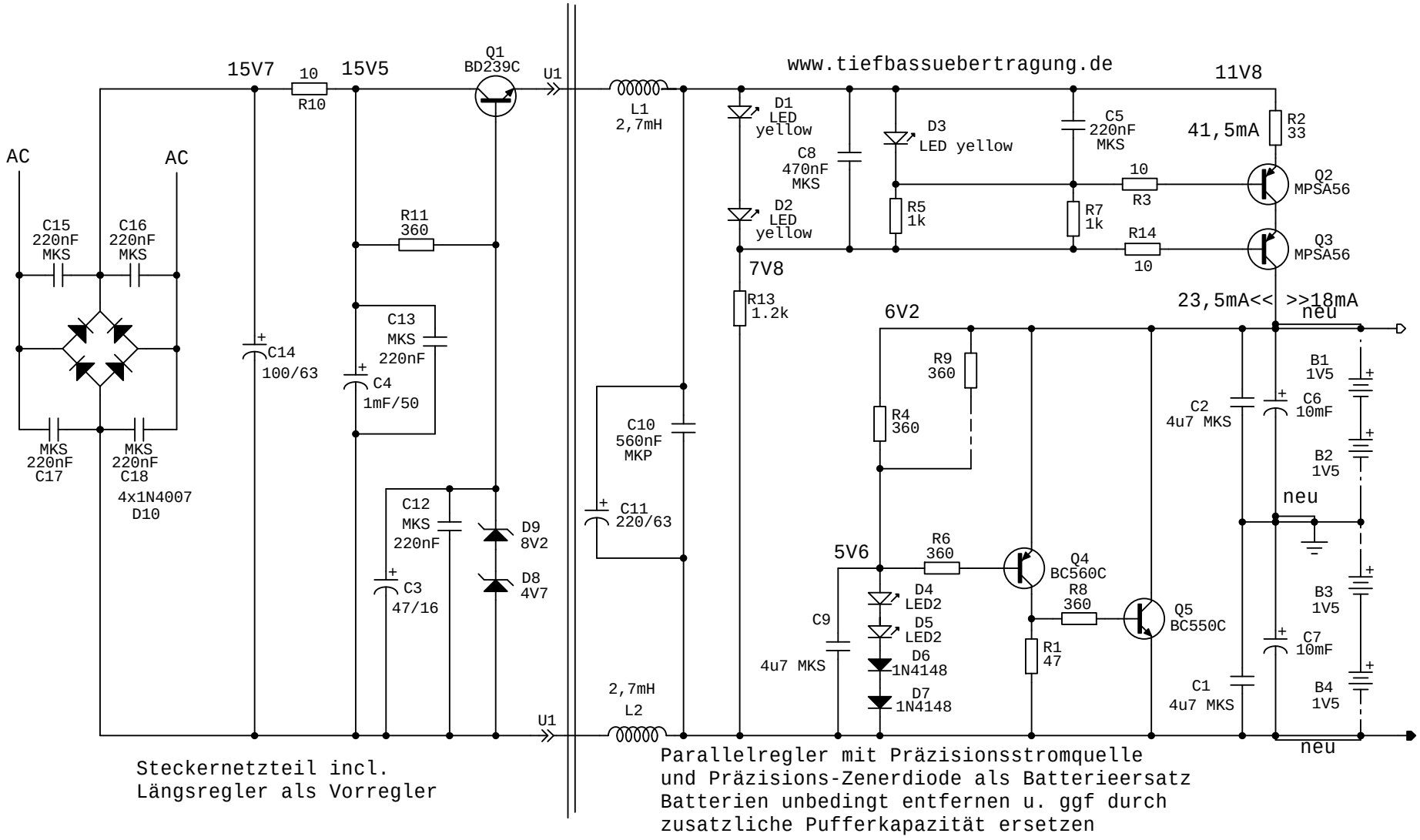

Steckernetzteil incl.
Längsregler als Vorregler

Parallelregler mit Präzisionsstromquelle
und Präzisions-Zenerdiode als Batterieersatz
Batterien unbedingt entfernen u. ggf durch
zusatzliche Pufferkapazität ersetzen

Spezialnetzteil als Batterieersatz für
Mark Levinson JC-1DC,

www.tiefbassuebertragung.de

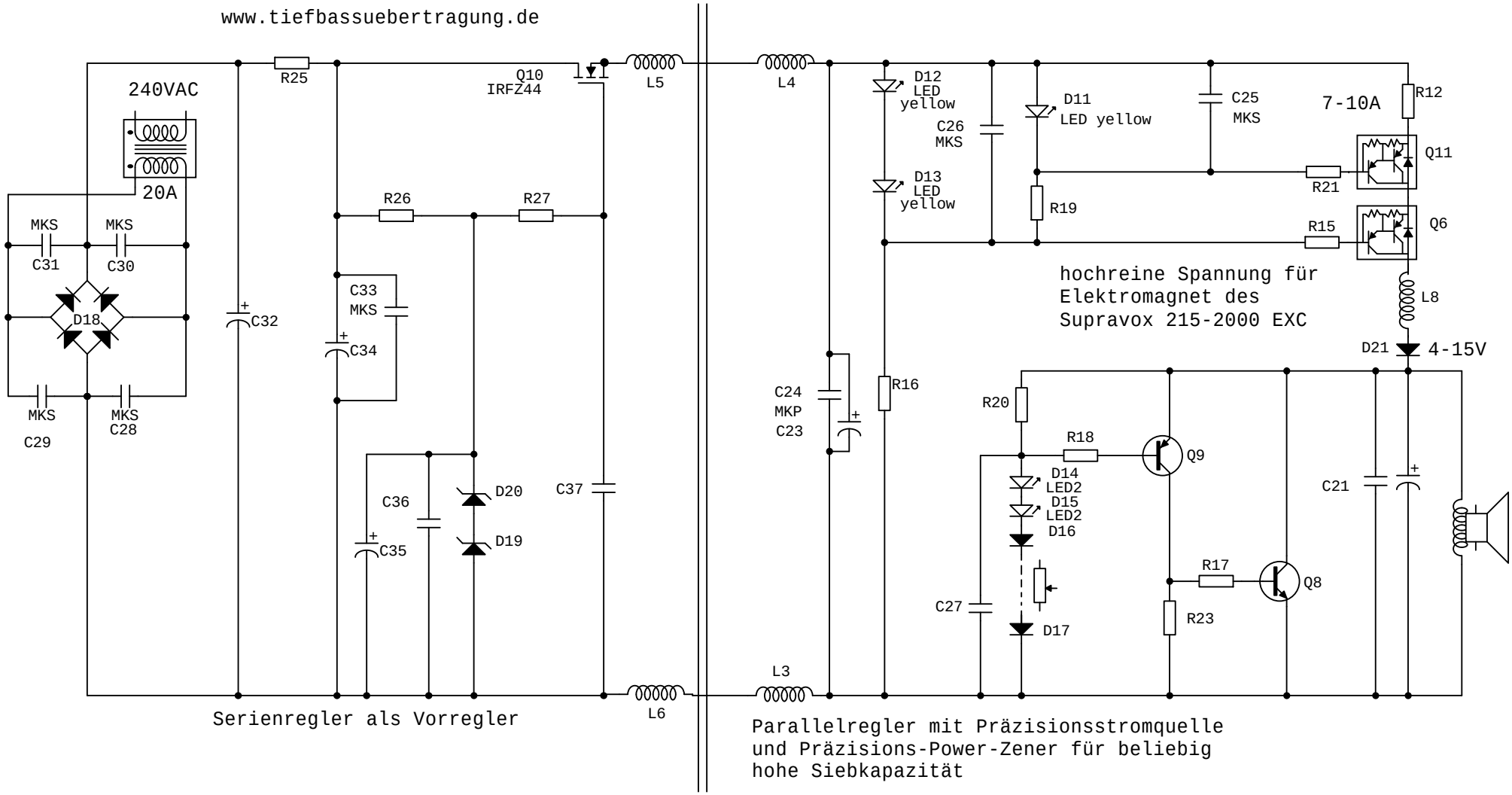

Serienregler als Vorregler

Parallelregler mit Präzisionsstromquelle
und Präzisions-Power-Zener für beliebig
hohe Siebkapazität