ITT Stereo 4000L
Endverstärker

Fehler: Kurzschluß im Ausgang

Ausgeführte Arbeiten:
- Markierte Bauteile ersetzt
- Unterbr. U1 beseitigt
  (Ursache für Defekt)
- Ruhestrom auf 20mA und
  Mittenspannung auf 21V
  eingestellt
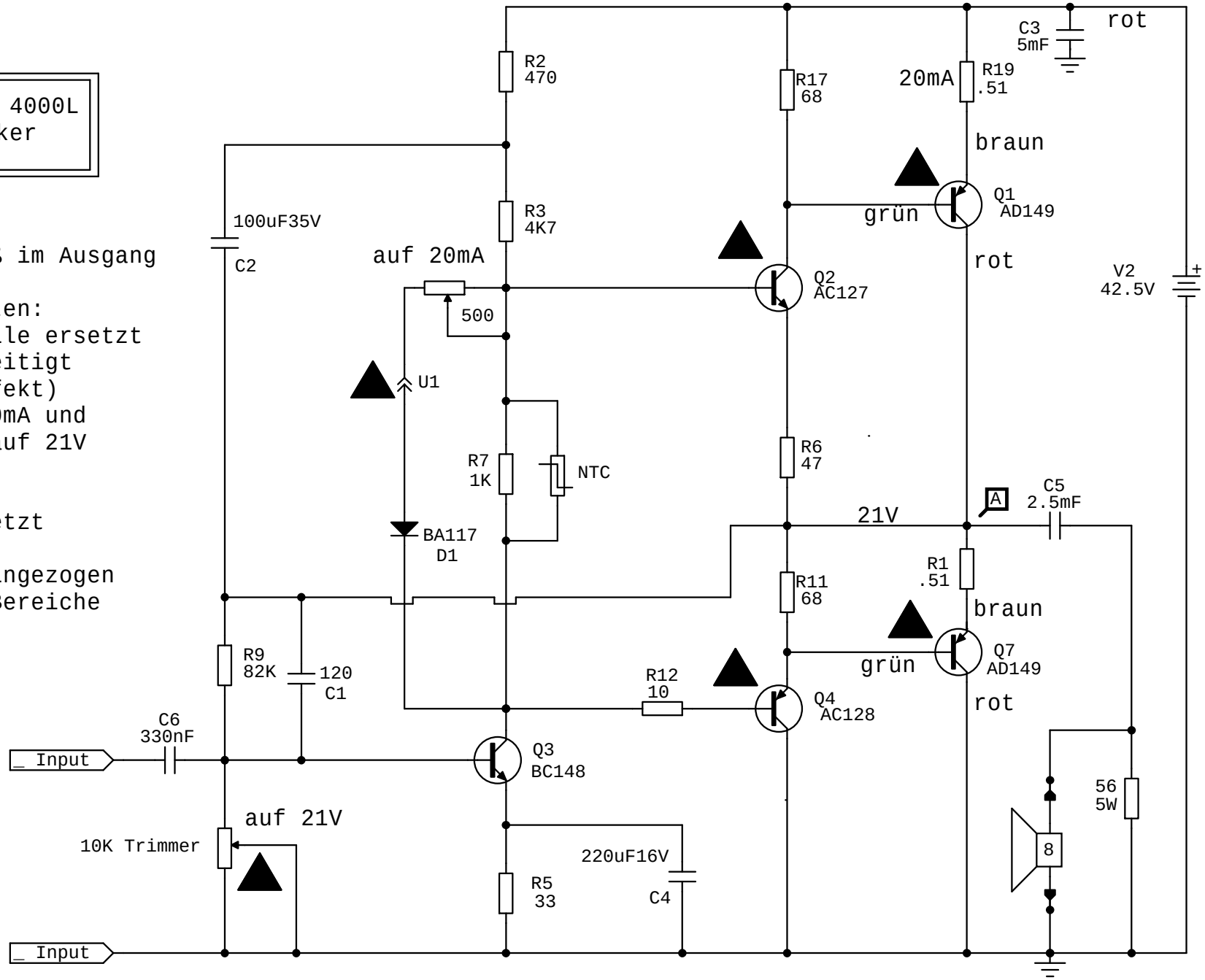
- Beleuchtung ersetzt
  (3x7V, 1x12V)
- Netzkabel neu eingezogen
- Seilzug für AM-Bereiche
  neu aufgezogen