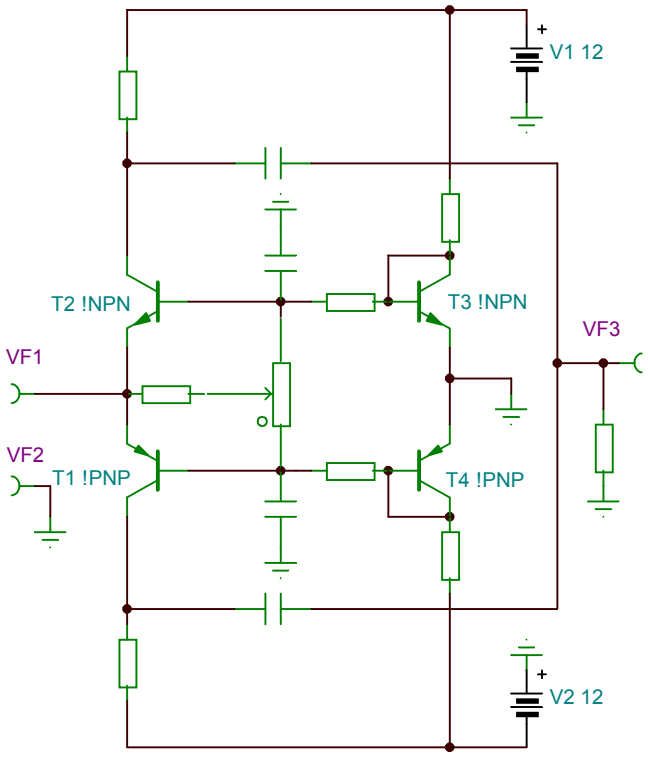

Diese Seite wurde mit der Demoversion von **PDF Printer** erstellt.
Gehen Sie f! einen Erwerb der Vollversion zu http://pdfprinter.pdftools.de/

C1 1u
P1 5k
C2 1u
R8 1k
R6 1k
R2 1k
R4 1k
R1 1k
R3 1k
C4 1u
C3 1u
R5 1k
R7 1k

Diese Seite wurde mit der Demoversion von **PDF Printer** erstellt.
Gehen Sie f! einen Erwerb der Vollversion zu http://pdfprinter.pdftools.de/