Q5 and Q6 on small heatsink.
Q7, Q8, Q9, Q10, Q11, Q12, Q13, Q14,and Q15 on main heatsink.
Bias current 60mA.

PM 83 GM 15
76W/8Ohm, 1kHz -> 0.005374%
76W/8Ohm, 20kHz -> 0.007200%
SR 204
PSRR 1kHz -> 102

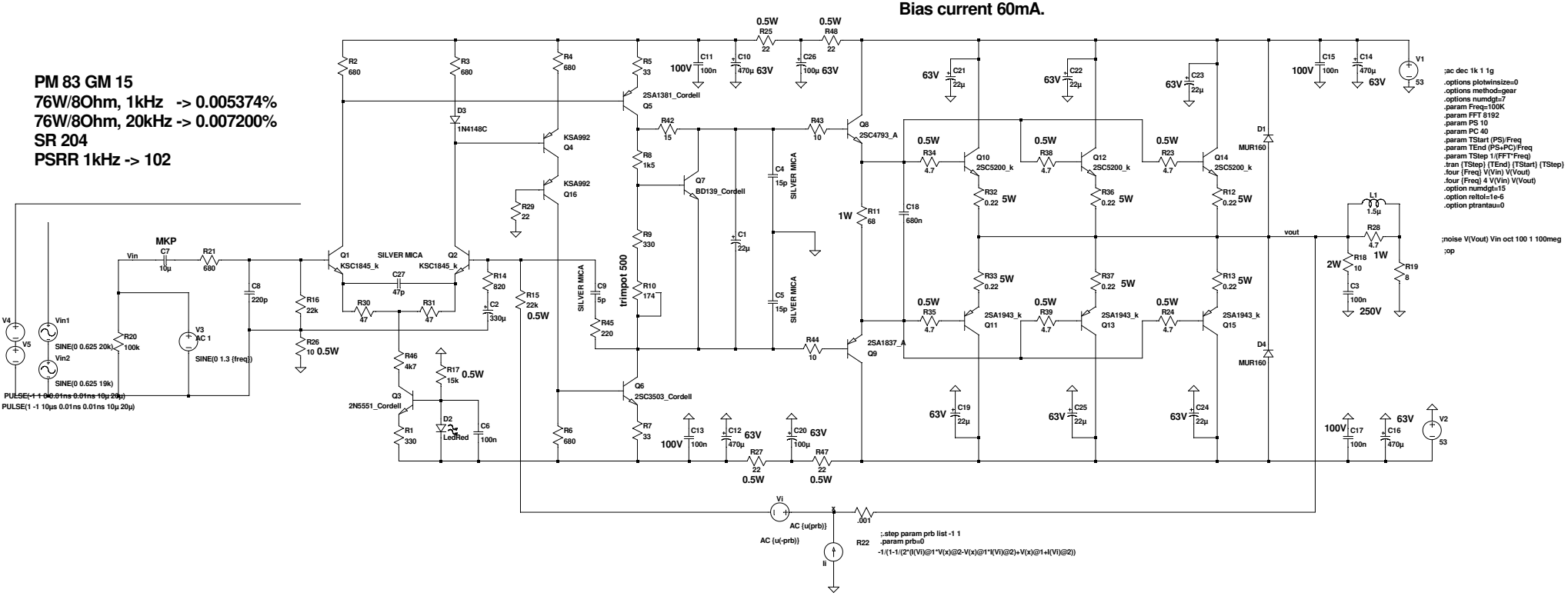

--- E:\LTSpice\AX11modbybimo53VDC.asc ---