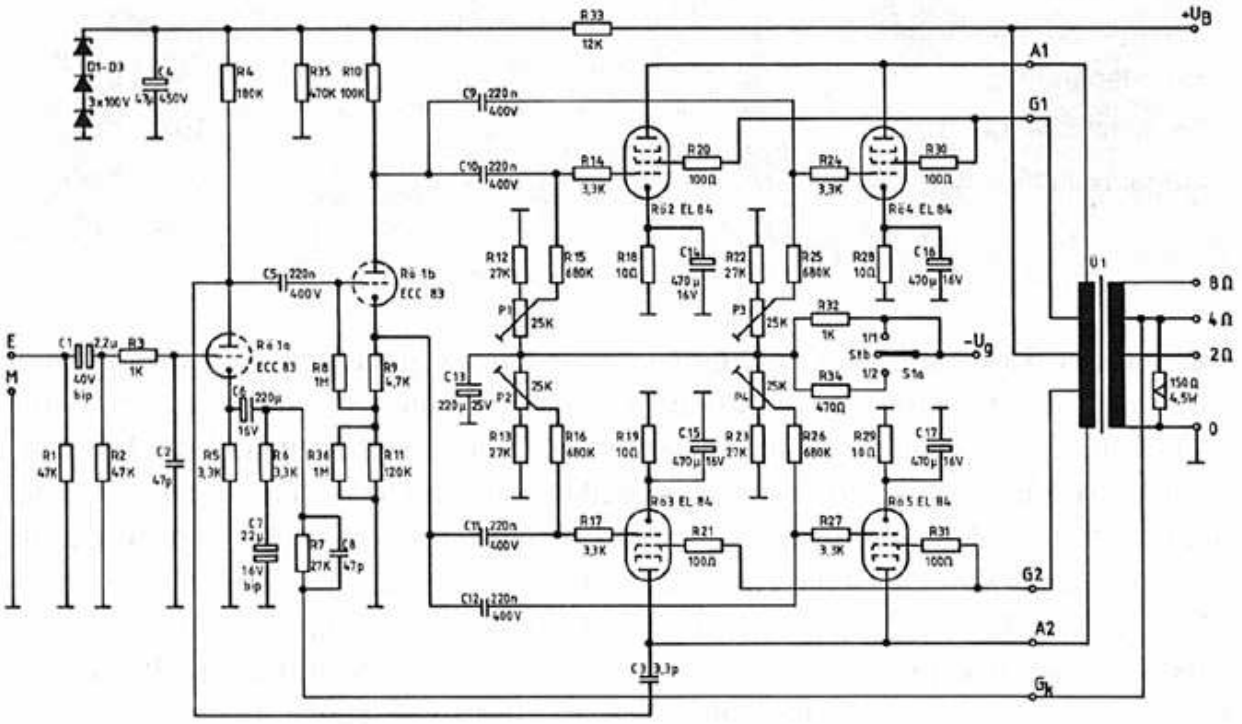
+UB
A1
G1
G2
A2
Gk
-Ug
8Ω
4Ω
2Ω
0
E
M
R33 12K
D1-D3 3x100V
C4 47µ 450V
R4 180K
R35 470K
R10 100K
C9 220n 400V
C10 220n 400V
R14 3,3K
R20 100Ω
R24 3,3K
R30 100Ω
Rö2 EL 84
Rö4 EL 84
R12 27K
R15 680K
R18 10Ω
C14 470µ 16V
R22 27K
R25 680K
R28 10Ω
C16 470µ 16V
C5 220n 400V
Rö 1b ECC 83
P1 25K
P3 25K
R32 1K
1/1
S1b
1/2
S1a
R34 470Ω
C13 220µ 25V
P2 25K
P4 25K
R13 27K
R16 680K
R19 10Ω
C15 470µ 16V
R23 27K
R26 680K
R29 10Ω
C17 470µ 16V
Rö3 EL 84
Rö5 EL 84
C11 220n 400V
R17 3,3K
R21 100Ω
R27 3,3K
R31 100Ω
C12 220n 400V
C3 3,3p
C1 2,2µ 40V bip
R3 1K
Rö 1a ECC 83
R8 1M
R9 4,7K
C6 220µ 16V
R1 47K
R2 47K
C2 47p
R5 3,3K
R6 3,3K
R36 1M
R11 120K
C7 22µ 16V bip
R7 27K
C8 47p
U1
150Ω 4,5W