30-WATT CLASS AB$_2$ AUDIO AMPLIFIER

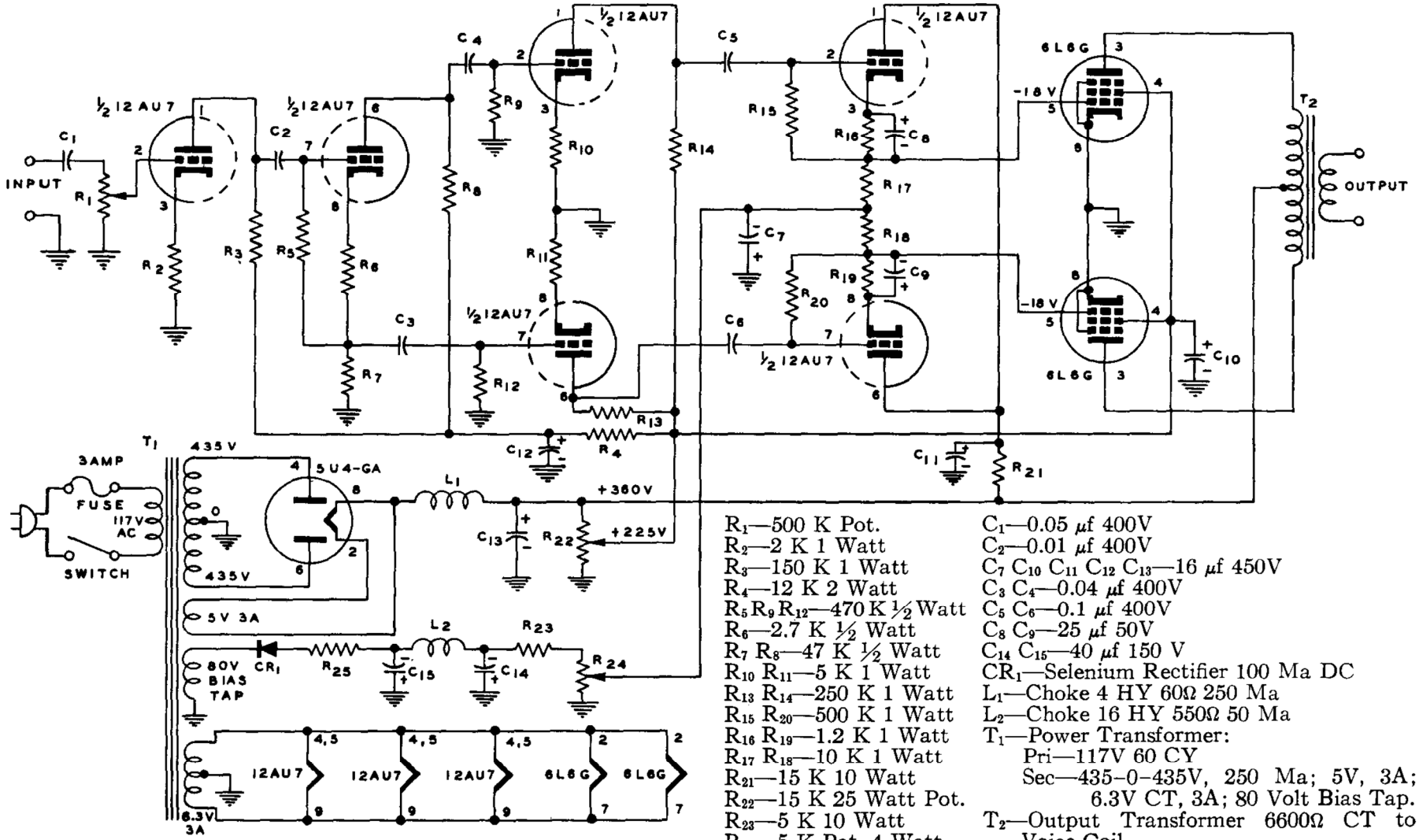

R_1—500 K Pot.
R_2—2 K 1 Watt
R_3—150 K 1 Watt
R_4—12 K 2 Watt
R_5 R_9 R_{12}—470 K ½ Watt
R_6—2.7 K ½ Watt
R_7 R_8—47 K ½ Watt
R_{10} R_{11}—5 K 1 Watt
R_{13} R_{14}—250 K 1 Watt
R_{15} R_{20}—500 K 1 Watt
R_{16} R_{19}—1.2 K 1 Watt
R_{17} R_{18}—10 K 1 Watt
R_{21}—15 K 10 Watt
R_{22}—15 K 25 Watt Pot.
R_{23}—5 K 10 Watt
R_{24}—5 K Pot. 4 Watt
R_{25}—22Ω 1 Watt

C_1—0.05 μf 400V
C_2—0.01 μf 400V
C_7 C_{10} C_{11} C_{12} C_{13}—16 μf 450V
C_3 C_4—0.04 μf 400V
C_5 C_6—0.1 μf 400V
C_8 C_9—25 μf 50V
C_{14} C_{15}—40 μf 150 V
CR_1—Selenium Rectifier 100 Ma DC
L_1—Choke 4 HY 60Ω 250 Ma
L_2—Choke 16 HY 550Ω 50 Ma
T_1—Power Transformer:
Pri—117V 60 CY
Sec—435-0-435V, 250 Ma; 5V, 3A; 6.3V CT, 3A; 80 Volt Bias Tap.
T_2—Output Transformer 6600Ω CT to Voice Coil